Produktdatenblatt

TURN
623.30.300.xxx
Waschtisch 3-Loch Batterie ½“

- Ausladung 158 mm
- Höhe 170 mm
- Auslauf starr
- Luftsprudler 28x7
- 2 Seitenrandventile mit keramischen Oberteilen ½“, rechts- und linksschließend
- Ablaufventil mit Klickverschluss 1 ¼“
- 2 flexible Druckschläuche M10 x 1 x ½“ x 150 mm

Empfohlen

- **2x 649.15.530.xxx |** Kupferrohr 300 mm

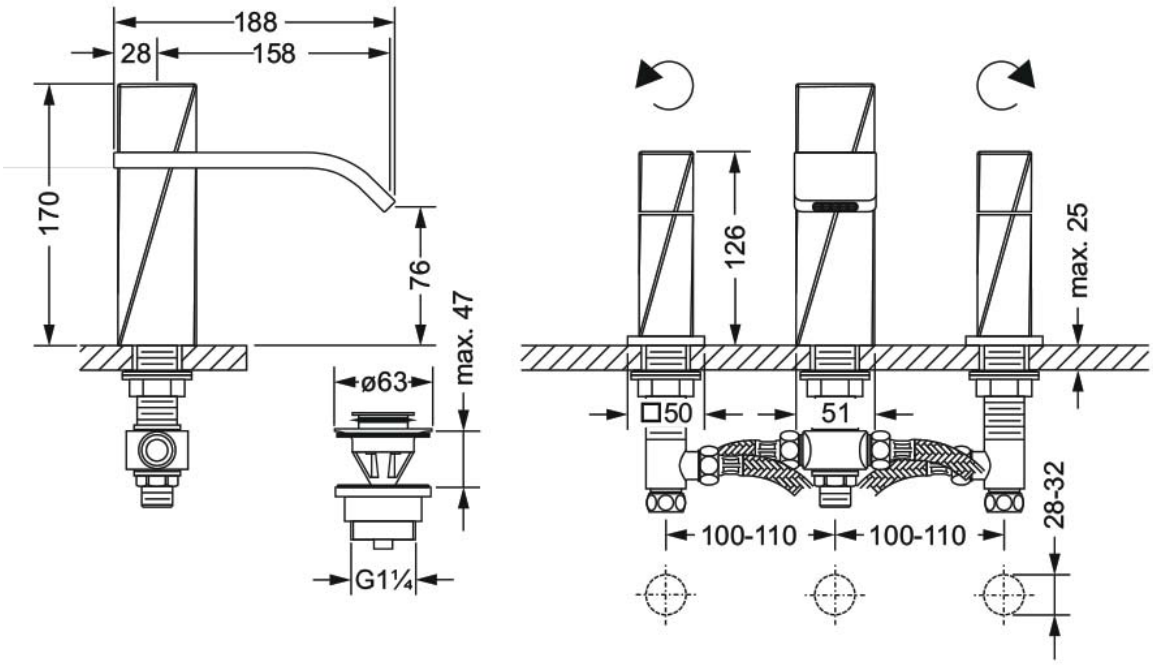

Produktdatenblatt

TURN
623.10.333.xxx
Waschtisch 1-Hand Batterie ½“

- Ausladung 158 mm
- Höhe 240 mm
- Auslauf starr
- Luftsprudler M28 x 7
- Kartusche mit keramischen Scheiben ½“
- Ablaufventil mit Klickverschluss 1 ¼“
- 2 Druckschläuche M10x1 x ø10 x 450 mm

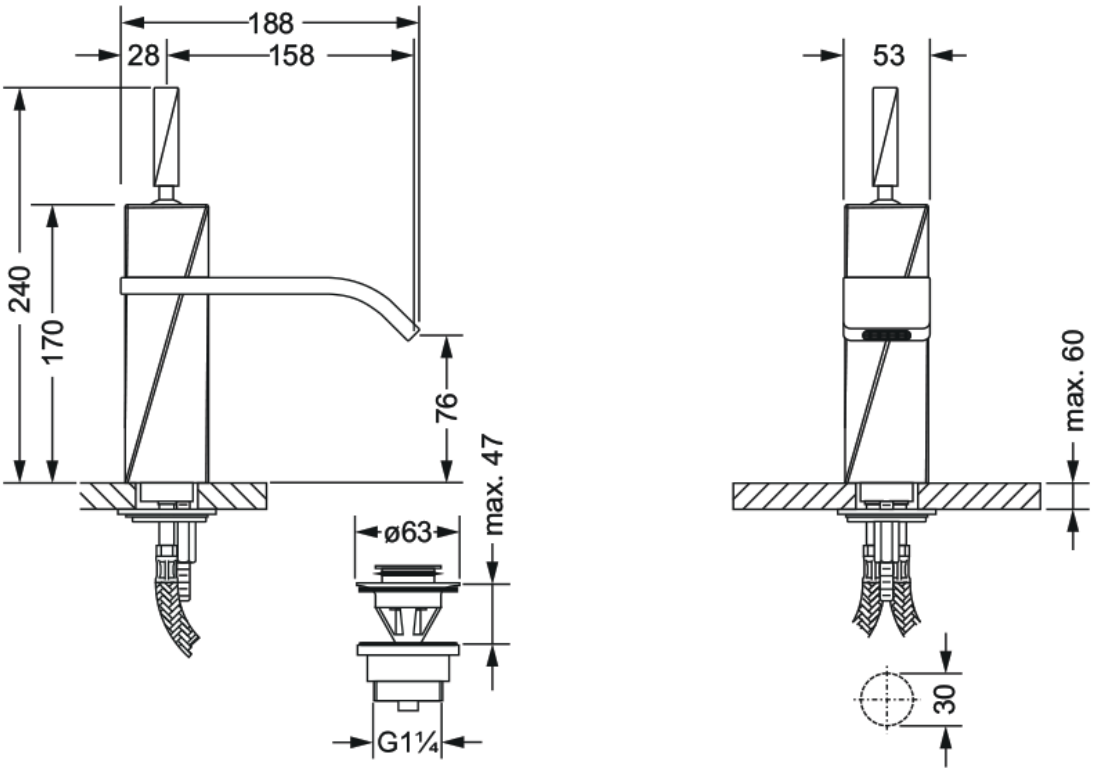

Produktdatenblatt

TURN
623.10.334.xxx
Waschtisch 1-Hand Batterie ½“

- Ausladung 158 mm
- Höhe 240 mm
- Auslauf starr
- Luftsprudler 28 x 7
- Kartusche mit keramischen Scheiben ½“
- ohne Ablaufventil
- 2 Druckschläuche M10x1 x ø10 x 450 mm

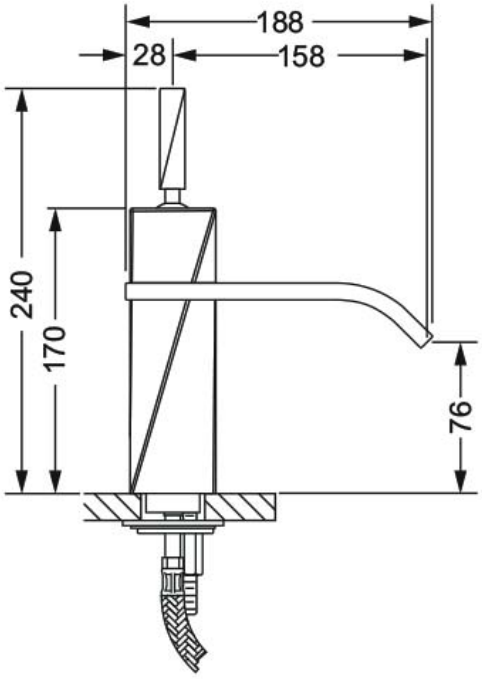

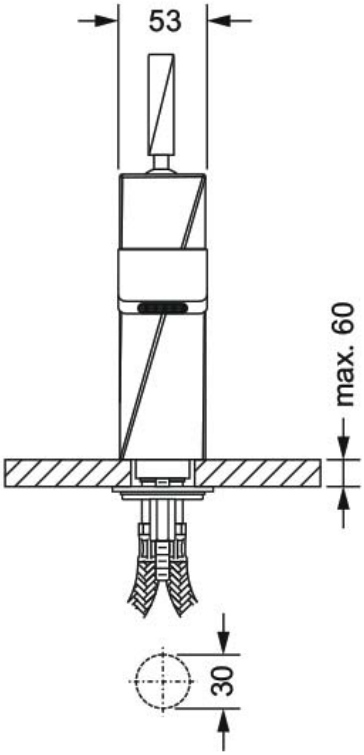

Produktdatenblatt

TURN
623.10.332.xxx
Waschtisch 1-Hand Batterie ½“, XXL

- Rohrverlängerung 150 mm
- Ausladung 158 mm
- Gesamthöhe 390 mm
- Auslauf starr
- Luftsprudler 28 x 7
- ohne Ablaufventil
- Kartusche mit keramischen Scheiben ½“
- 2 Druckschläuche M10x1 x 600 mm

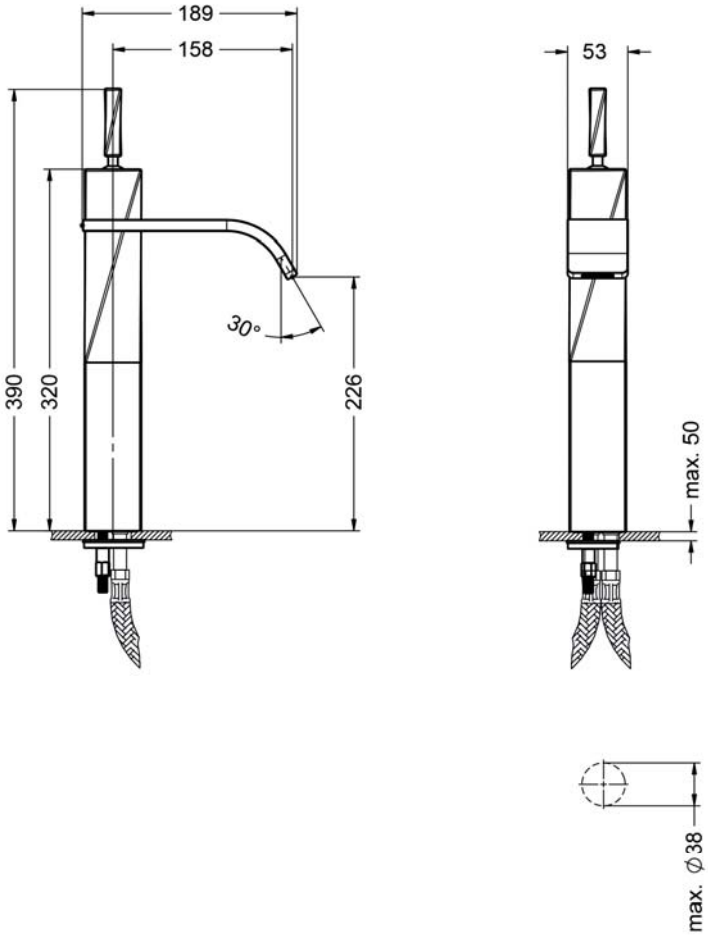

Produktdatenblatt

TURN
623.20.360.xxx
Wand-Waschtisch 1-Hand Batterie, Fertigmontageset ½“

- Wandmontage
- Ausladung 185-205 mm
- Wand-Auslauf
- Luftsprudler 28x7
- Progressive 180° Kartusche
- Wandrosette

Benötigt:

- **649.20.370.000 |** Wand-Waschtisch 1-Hand Batterie ½“, Einbaukörper

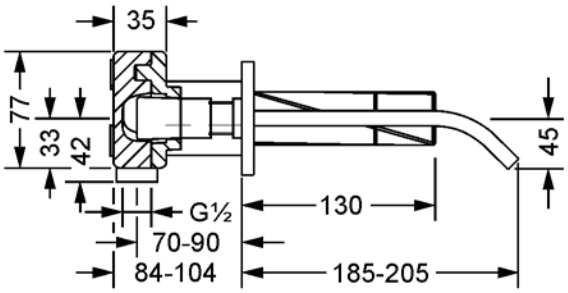

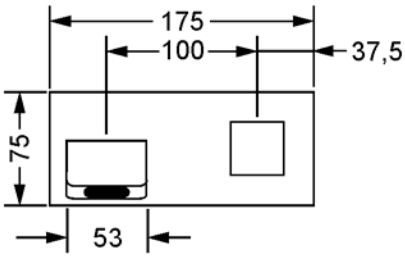

Produktdatenblatt

TURN
649.20.370.000
Wand-Waschtisch 1-Hand Batterie ½", Einbaukörper

- zu Fertigmontageset XXX.20.360.xxx
- Keramisches Oberteil mit 180°
- Drehwinkel, Absperrung und stufenloser Temperaturregelung

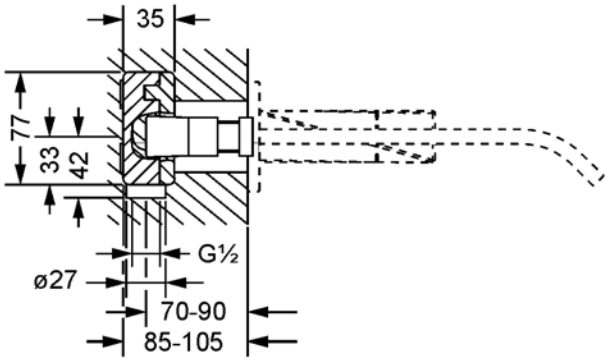

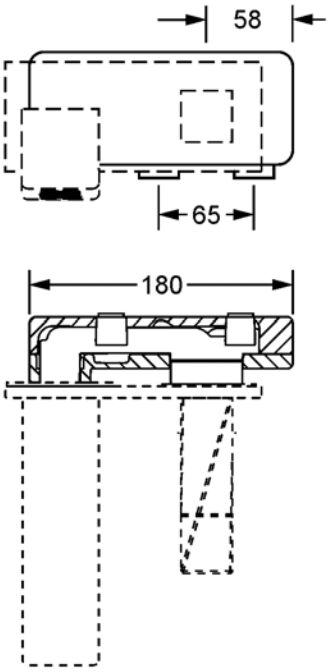

Produktdatenblatt

TURN
623.20.366.xxx
Wand-Waschtisch 1-Hand Batterie ½“

- Wandmontage
- Wand-Auslauf
- Ausladung 209-223 mm
- Kartusche mit ker. Scheiben ½“
- Luftsprudler 28x7
- Wandrosette

Benötigt:

- **649.20.362.000 |** Wand-Waschtisch 1-Hand Batterie ½“, Einbaukörper

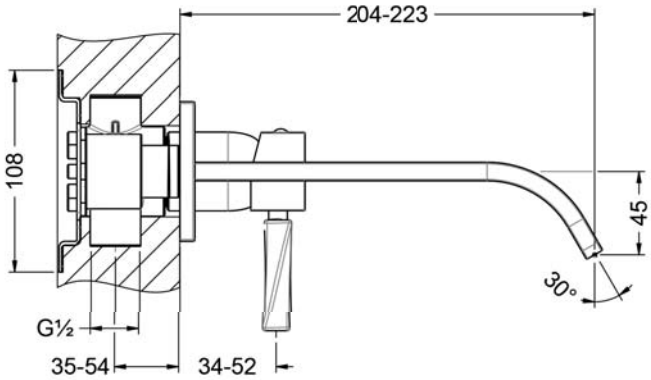

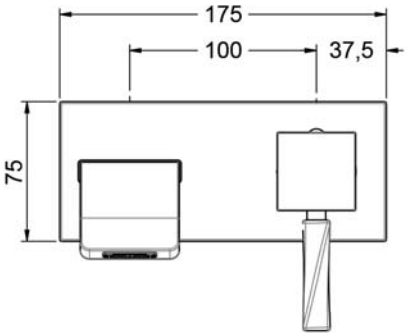

Produktdatenblatt

TURN
649.20.362.000
Wand-Waschtisch 1-Hand Batterie ½", Einbaukörper

- Bedienhebel rechts
- Einhandbedienung
- zu Fertigmontageset XXX.20.360.xxx und XXX.20.365.xxx
- Kartusche mit keramischen Scheiben ½"

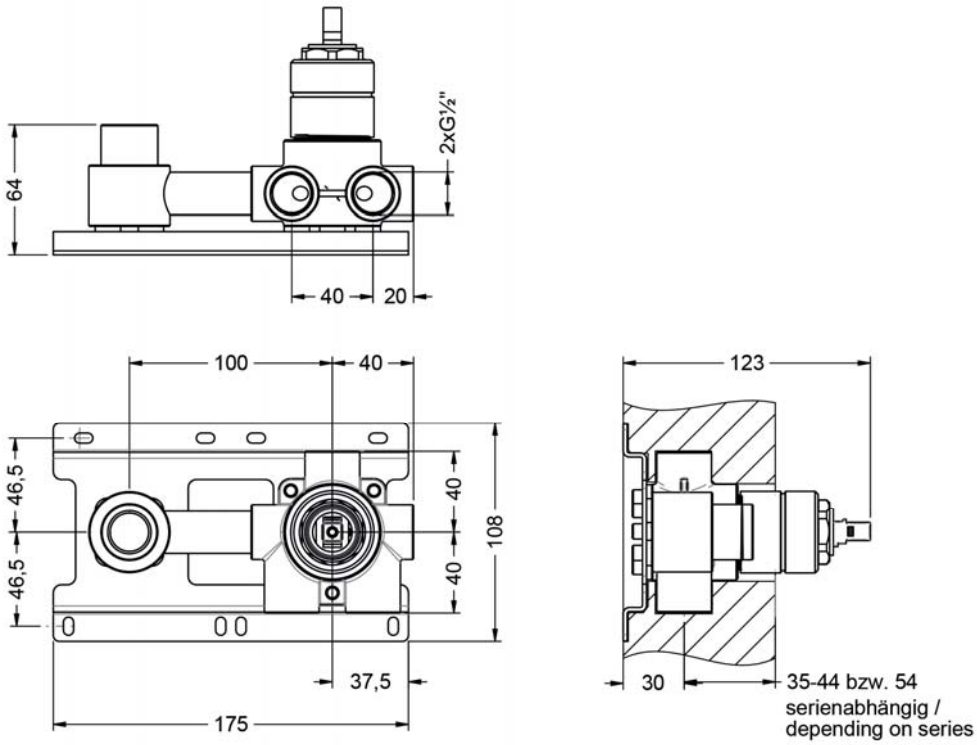

Produktdatenblatt

TURN
623.30.360.xxx
Wand-Waschtisch 3-Loch Batterie, Fertigmontageset ½“

- Wandmontage
- Wand-Auslauf
- Ausladung 185 - 225 mm
- Luftsprudler 28 x 7
- Griff, Hülse, Schubrosette
- Oberteile mit keramischen Scheiben ½“

Benötigt:

- **649.30.380.000 |** Wand-Waschtisch 3-Loch Batterie, Einbaukörper ½“

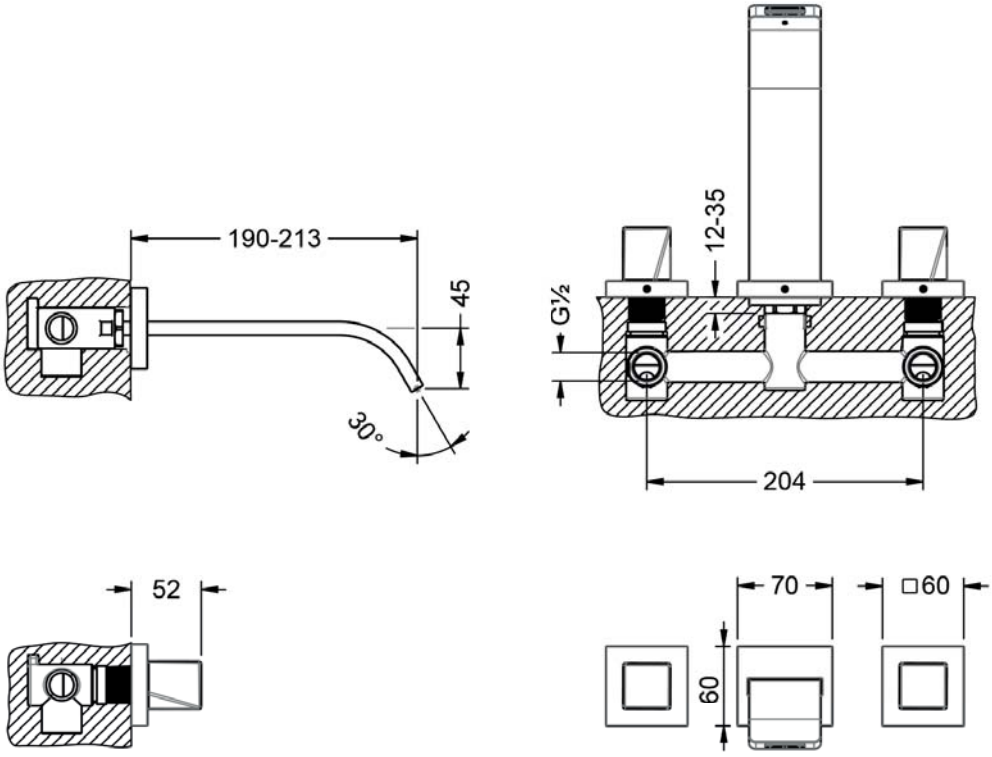

Produktdatenblatt

TURN
649.30.380.000
Wand-Waschtisch 3-Loch Batterie ½", Einbaukörper

- 2 Anschlüsse ½", Stichmaß 204 mm
- zu Fertigmontageset XXX.30.360.xxx und XXX.30.365.xxx

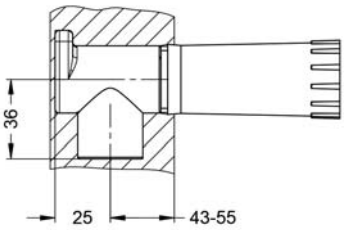

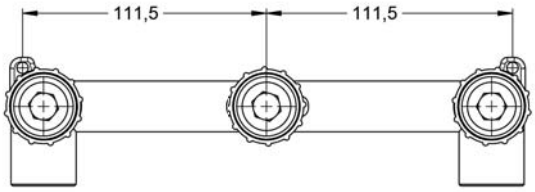

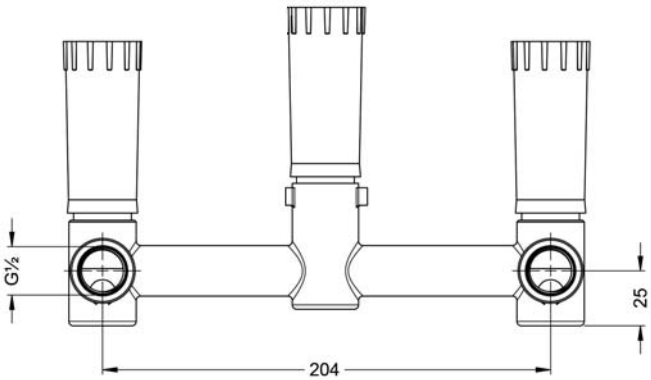

Produktdatenblatt

TURN
649.15.530.xxx
Kupferrohr, 300 mm

- mit Bördel
- für Quetschverschraubung

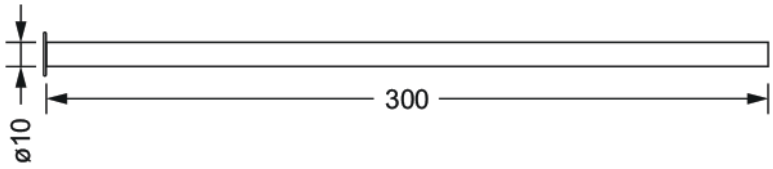

Produktdatenblatt

TURN
649.15.550.xxx
Kupferrohr, 500 mm

- mit Bördel
- für Quetschverschraubung

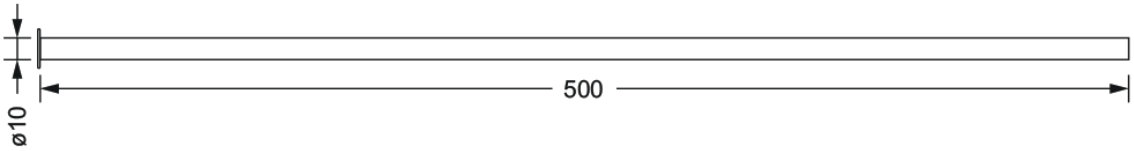

Produktdatenblatt

TURN
649.15.380.xxx
Waschtisch-Tassensiphon 1 ¼“

- Wandmontage
- gegossene Ausführung
- Rosette
- Abgangsrohr ø 32 mm

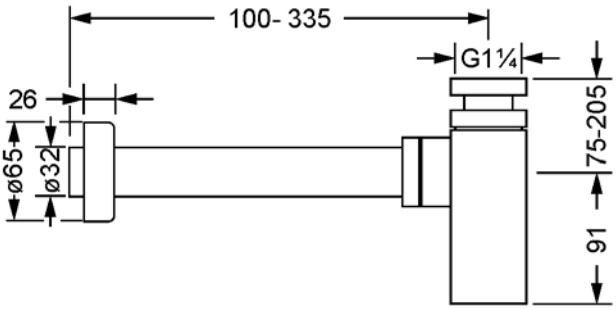

Produktdatenblatt

TURN
649.15.290.xxx
Zwangsablaufventil 1 ¼“

- Schaftlänge 70 mm
- für Waschbecken ohne Überlauf

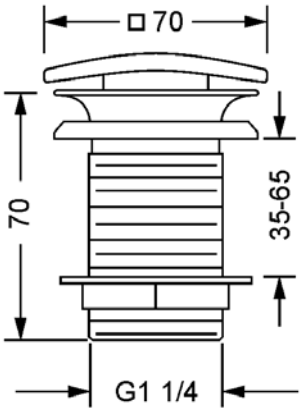

Produktdatenblatt

TURN
623.10.111.xxx
Bidet 1-Hand Batterie ½“

- Ausladung 110 mm
- Höhe 240 mm
- Auslauf starr
- Luftsprudler 28x7
- Kartusche mit keramischen Scheiben ½“
- Ablaufventil mit Klickverschluss 1 ¼“
- 2 Druckschläuche M10x1 x ø10 x 450 mm

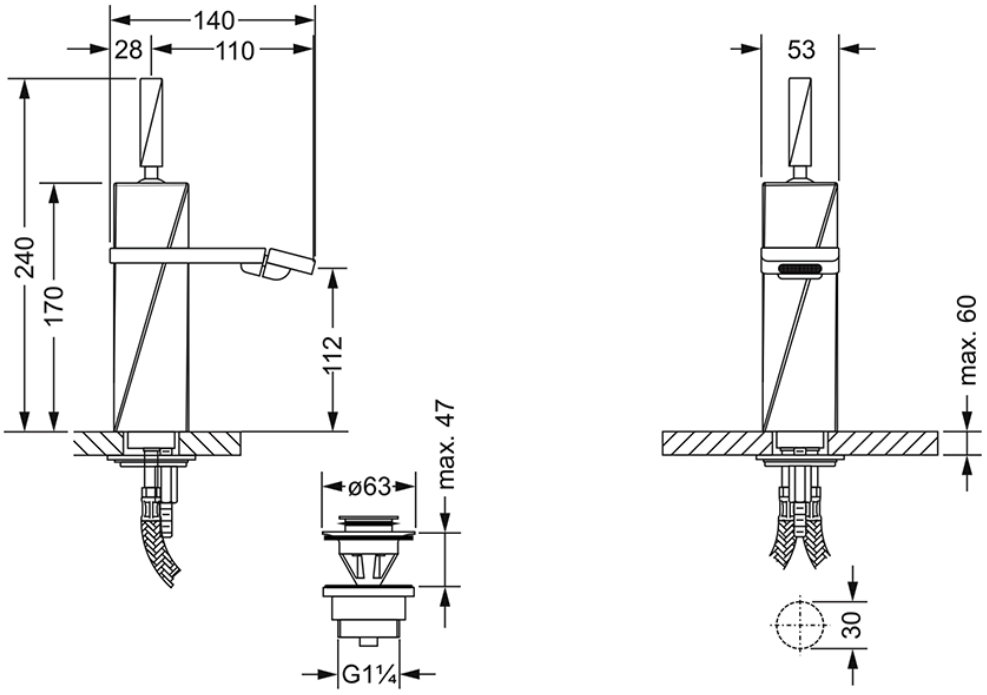

Produktdatenblatt

TURN
626.12.100.xxx
Eckventil ½“

- Wandmontage
- Ausladung 100 mm
- Fettkammer-Innenoberteil ½“
- Quetschverschraubung ½“
- Schubrosette

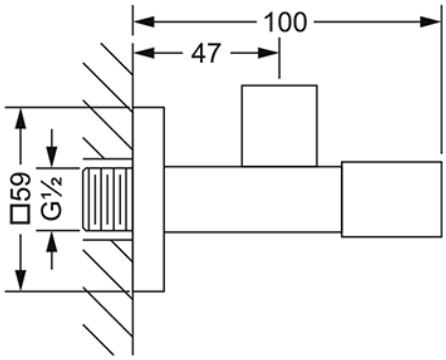

Produktdatenblatt

TURN
623.10.820.xxx
Wannen 1-Hand Batterie ½“, Fertigmontageset

- für freistehende Montage
- Ausladung 182 mm
- Auslauf starr
- Durchflussmenge Auslauf 20 l/min bei 3 bar
- Umstellung Wanne/Brause
- Metall-Handbrause mit Anti-Kalk-System und Rückflussverhinderer
- Durchflussmenge Handbrause 24 l/min bei 3 bar
- Metall-Brauseschlauch 1500 mm
- Standrohr mit Befestigungsflansch
- Luftsprudler 40x10
- Kartusche mit keramischen Scheiben ½“
- Höhe gesamt 850 - 930 mm
- Höhe bis Auslauf 755 - 835 mm

Benötigt:

- **649.10.970.000 |** Bausatz-Vormontage

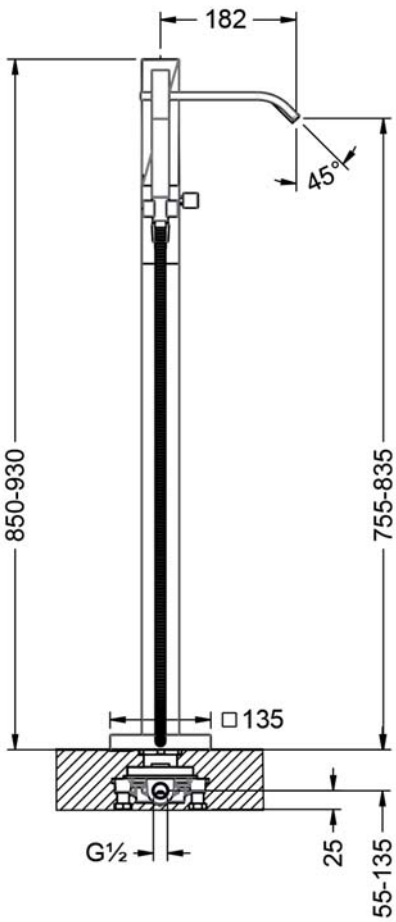

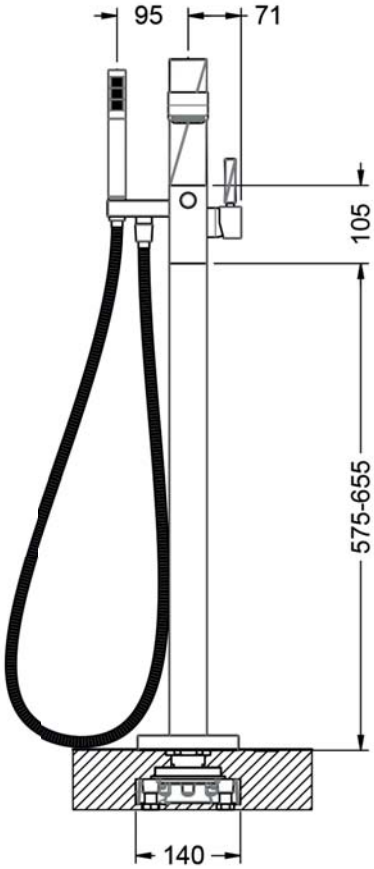

Produktdatenblatt

TURN
649.10.970.000
Bausatz-Vormontage für bodenstehende Montage

- verstellbar zum Ausgleich von Bodenunebenheiten
- Schlammschutz mit min./max. Bodentiefe
- Rohteil kann installiert und gedreht werden, um Rohre anzupassen
- Verkleidung kann um 360 Grad gedreht werden

Zur kompletten Einheit bestellen Sie bitte die Einbaubox und ein Fertigmontageset.

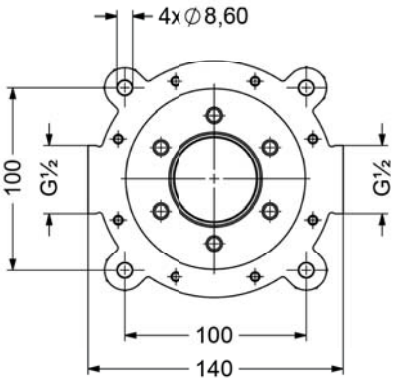

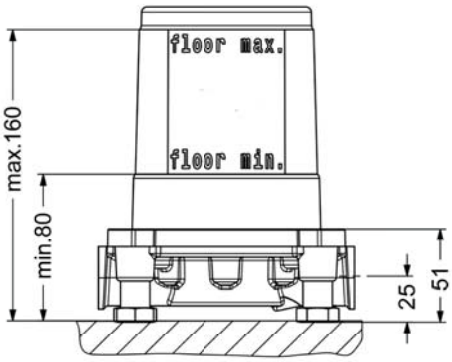

Produktdatenblatt

TURN
626.11.100.xxx
Wand-Wanneneinlauf ¾“

- Wandmontage
- Ausladung 210-220 mm
- Auslauf starr
- ohne Luftsprudler
- spezielle verdeckte Wandbefestigung

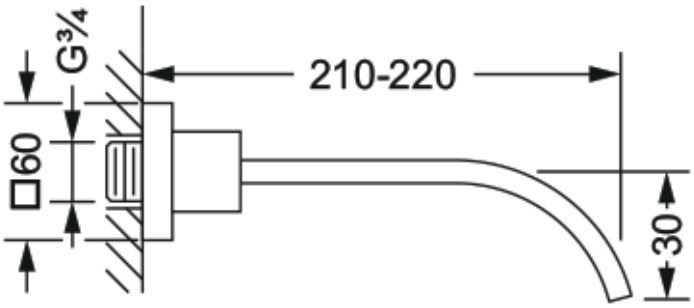

Produktdatenblatt

TURN
623.40.100.xxx
4-Loch Wannenfüll- und Brausebatterie, für Standmontage ½“

- Ausladung 182 mm
- Höhe 205 mm
- Luftsprudler 40x10
- Auslauf starr
- Umstellung Wanne/Brause
- 2 Seitenrandventile mit keramischen Oberteilen ½“
- Metall-Brauseschlauch 2.000 mm
- Metall-Handbrause mit Anti-Kalk-System und Rückflussverhinderer
- Durchflussmenge Handbrause 24 l/min bei 3 bar

Empfohlen:

- **649.40.160.000 |** Montageplatte, komplett

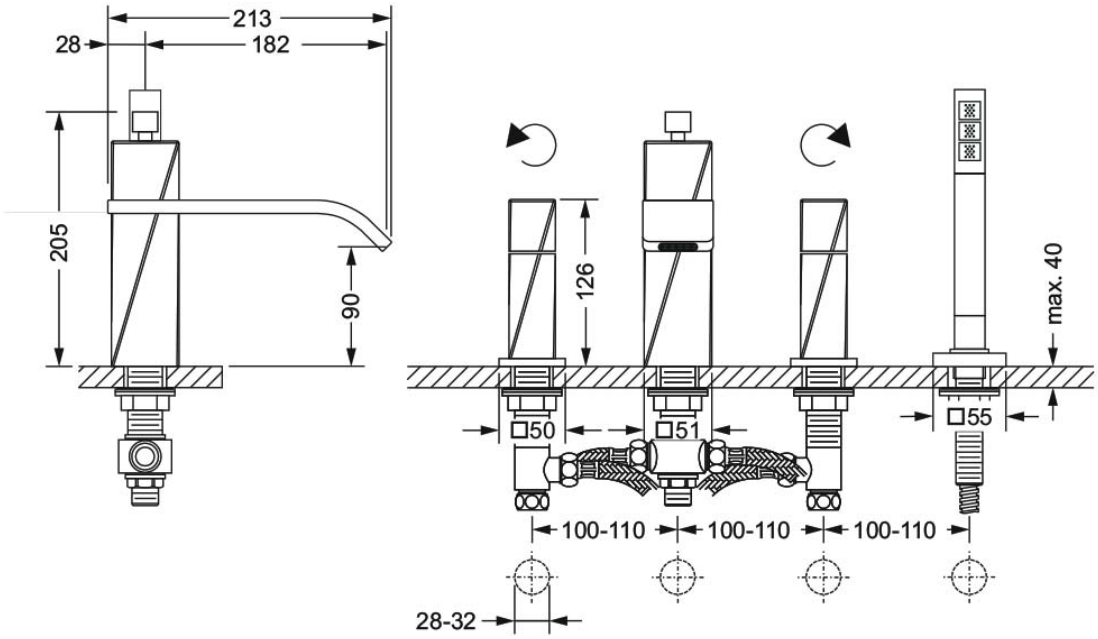

Produktdatenblatt

TURN
623.40.150.xxx
4-Loch Wannenrandkombination ½“

- für Ab- und Überlaufgarnitur mit Wanneneinlauf, ohne Rohrunterbrecher
- 2 Seitenrandventile mit keramischen Oberteilen ½“, rechts- und linksschließend
- 2-Wege Umstellung für Wannenrandmontage
- Metall-Brauseschlauch 2.000 mm
- Metall-Handbrause mit Anti-Kalk-System und Rückflussverhinderer
- Durchflussmenge Handbrause 24 l/min bei 3 bar

Empfohlen:

- **649.40.160.000 |** Montageplatte, komplett

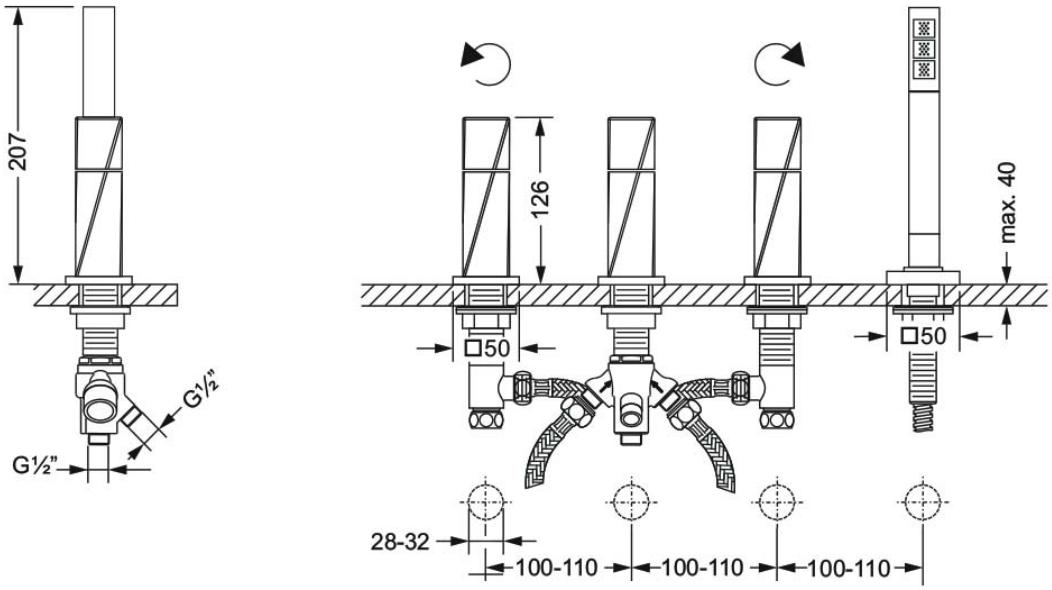

Produktdatenblatt

TURN
649.40.160.000
Montageplatten-Modul

- Einbau unter Fliesen oder Wannenrand
- Abmessungen 680 x 150 mm
- komplette Metallplatte mit Befestigungselementen
- empfohlen Schlauchkastensystem 649.40.150.000, 649.40.170.000

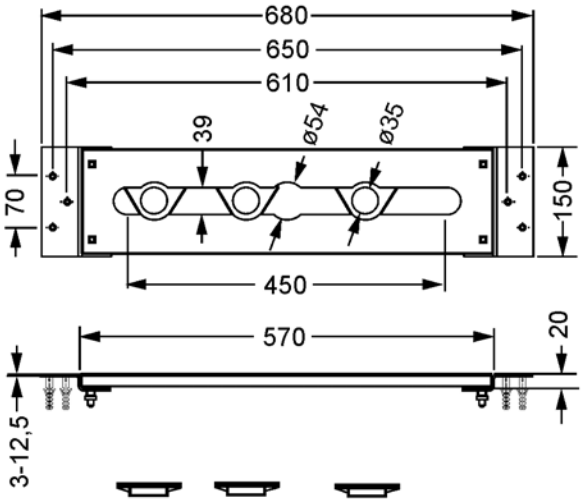

Produktdatenblatt

TURN
623.20.125.xxx
1-Hand Wannenfüll- und Brausebatterie für UP-Montage, Fertigmontageset ½“

- manuelle, keramische 2-Wege-Umstellung für druckunabhängige Funktion
- mit Sicherungseinrichtung
- Durchflussmenge 21 l/min bei 3 bar

Benötigt:

- **649.40.360.000 |** Unterputz-Einbaubox ½“

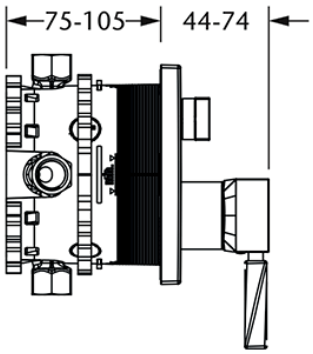

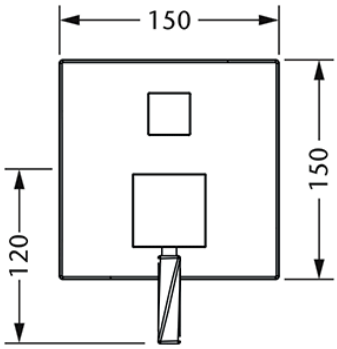

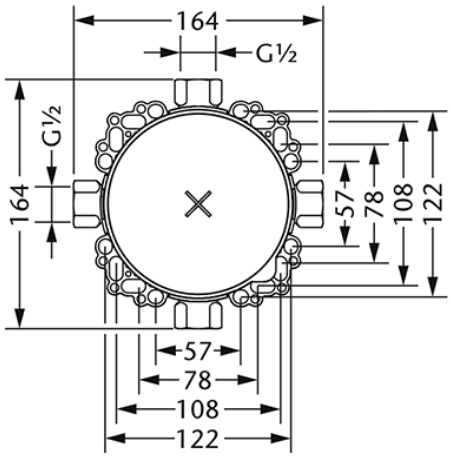

Produktdatenblatt

TURN
623.20.135.xxx
1-Hand Wannenfüll- und Brausebatterie für UP-Montage, Fertigmontageset ½“

- manuelle, keramische 2-Wege-Umstellung für druckunabhängige Funktion
- ohne Sicherheitseinrichtung
- Durchflussmenge 21 l/min bei 3 bar

Benötigt:

- **649.40.360.000 |** Unterputz-Einbaubox ½“

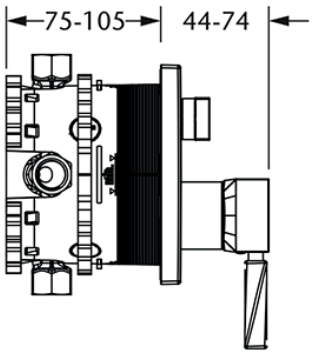

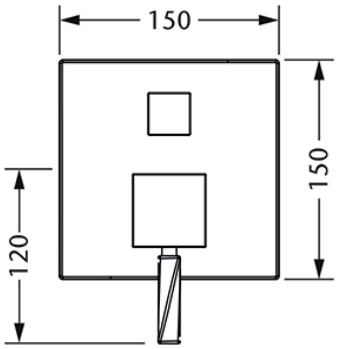

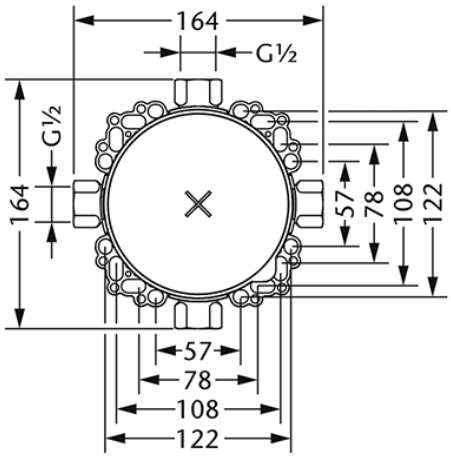

Produktdatenblatt

TURN
623.20.235.xxx
1-Hand Brausebatterie für Unterputzmontage, Fertigmontageset ½“

- ohne Umstellung
- Funktionseinheit mit keramischen Scheiben
- Durchflussmenge 20,4 l/min bei 3 bar

Benötigt:

- **649.40.360.000 |** Unterputz-Einbaubox ½“

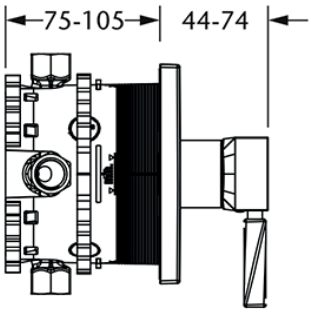

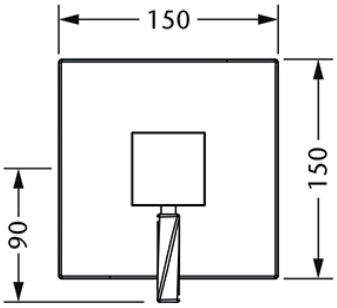

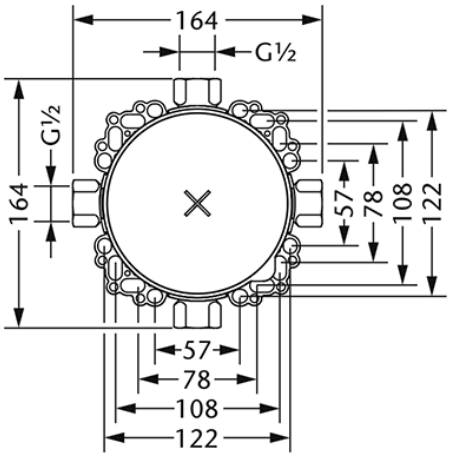

Produktdatenblatt

TURN
626.40.360.xxx
Unterputz-Thermostat mit Mengenregulierung, Fertigmontageset ½“

- ohne Umstellung
- mit integrierter keramischer Mengenregulierung
- Durchflussmenge 20,4 l/min bei 3 bar

Benötigt:

- **649.40.360.000 |** Unterputz-Einbaubox ½“

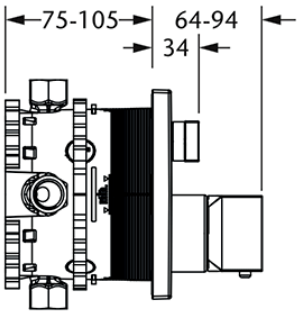

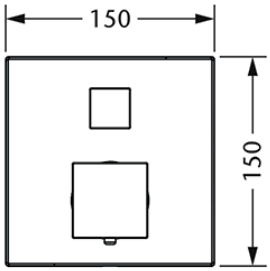

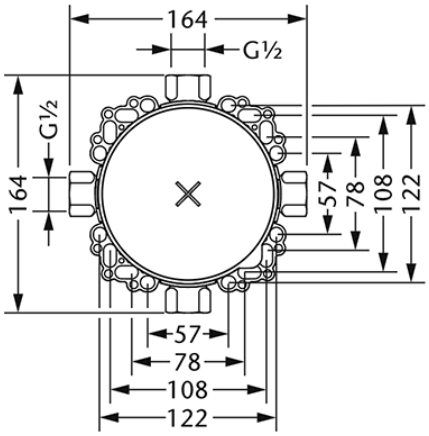

Produktdatenblatt

TURN
626.40.380.xxx
Unterputz-Thermostat mit Mengenregulierung, Fertigmontageset ½“

- manuelle, keramische 2-Wege-Umstellung für druckunabhängige Funktion
- mit integrierter Mengenregulierung
- mit Sicherheitseinrichtung
- Durchflussmenge 20,4 l/min bei 3 bar

Benötigt:

- **649.40.360.000 |** Unterputz-Einbaubox ½“

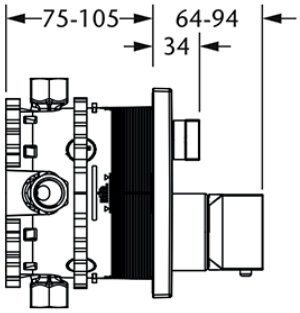

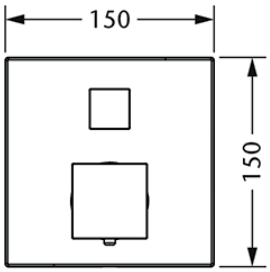

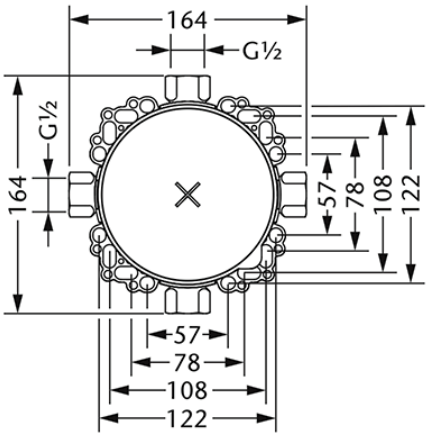

Produktdatenblatt

TURN
626.40.460.xxx
Unterputz-Thermostat ohne Mengenregulierung, Fertigmontageset ½“

- Funktionseinheit ohne Umstellung
- ohne Absperrung
- ohne Mengenregulierung
- Durchflussmenge 28,5 l/min bei 3 bar

Benötigt:

- **649.40.360.000 |** Unterputz-Einbaubox ½“

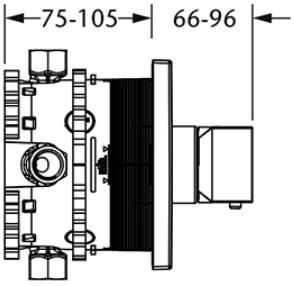

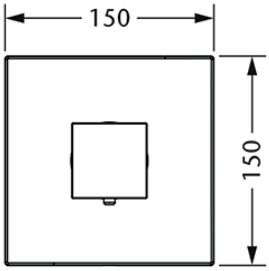

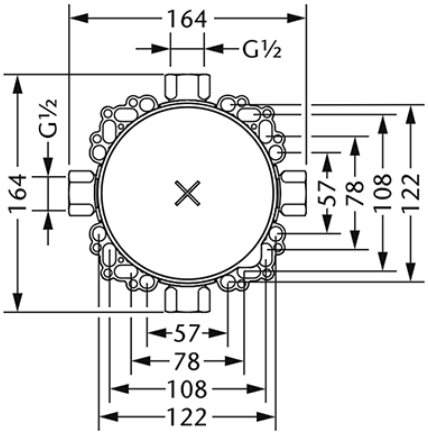

Produktdatenblatt

TURN
649.20.612.000
Anschlussadapter ½“

- Anschlussadapter, Abschlussstopfen
- für den Anschluss 649.20.610.000, 649.20.620.000, 649.20.630.000 mit Einbaubox 649.40.360.000

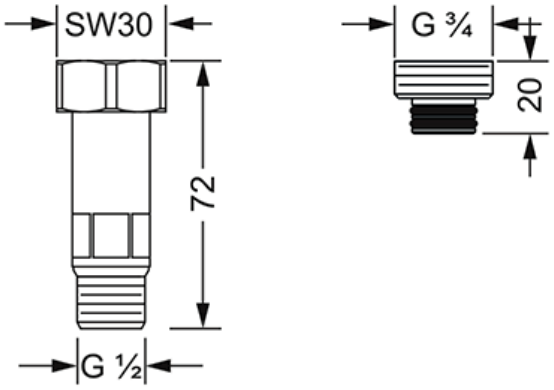

Produktdatenblatt

TURN
649.40.360.000
Unterputz-Einbaubox ½“

· für den Einbau von Unterputz-Thermostaten ½“
· für Nass- und Trockenbau geeignet

Zur kompletten Einheit bestellen Sie bitte die Einbaubox und ein Fertigmontageset.

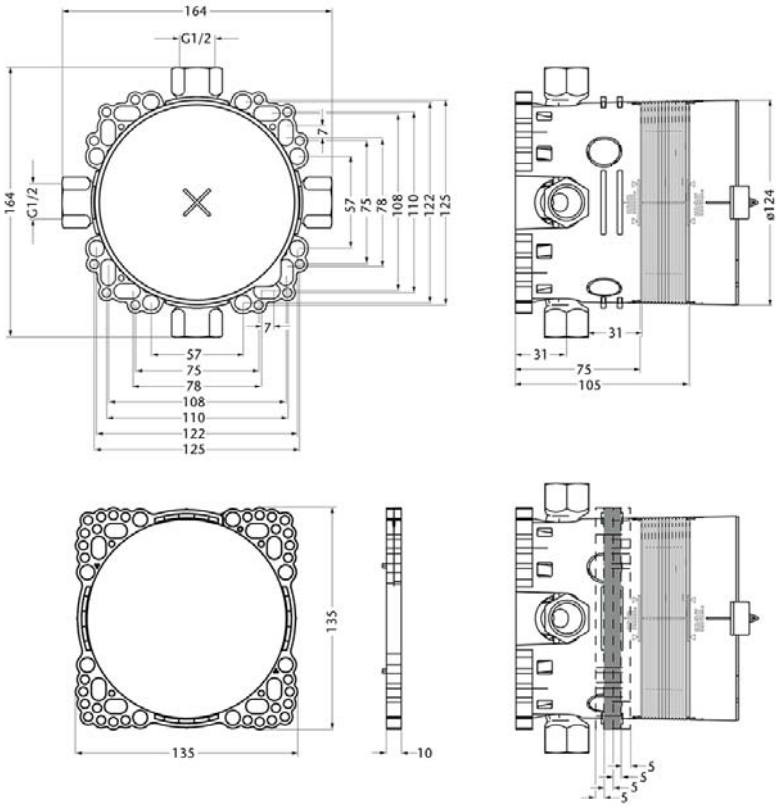

Produktdatenblatt

TURN
626.40.555.xxx
Unterputz-Thermostat ohne Mengenregulierung, Fertigmontageset ¾“

- ohne Umstellung
- serienbezogener Temperiergriff
- Sicherheitssperre bei 38° C
- Durchflussmenge 64,2 l/min bei 3 bar

Benötigt:

- **649.40.555.000 |** Unterputz-Einbaukörper ¾“

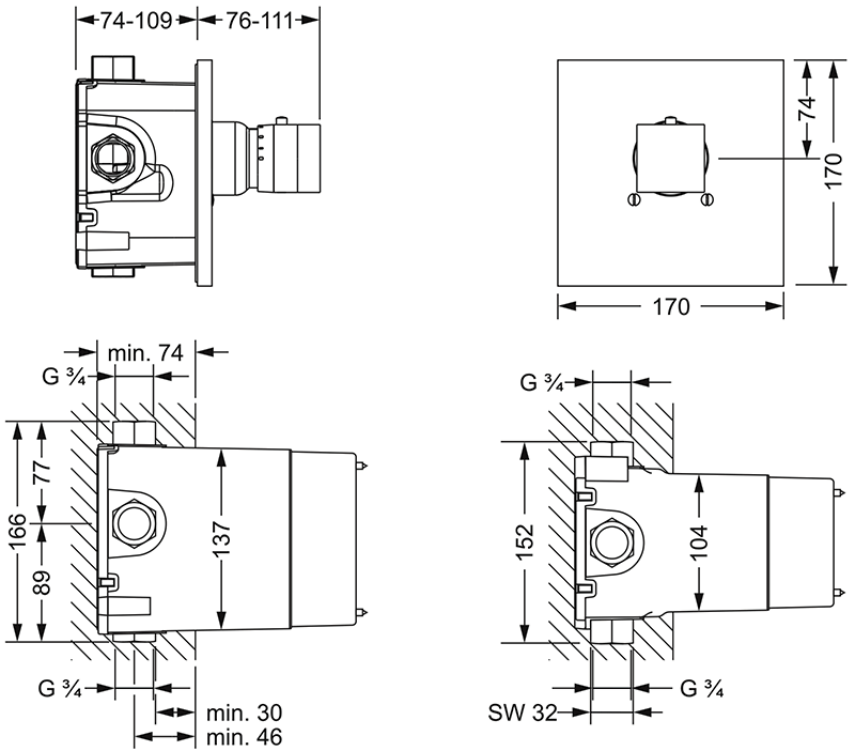

Produktdatenblatt

TURN
649.20.634.000
Anschlussadapter ¾“

- Anschlussadapter, Abschlussstopfen
- für den Anschluss 649.20.610.000, 649.20.620.000, 649.20.630.000 mit Einbaukörper 649.40.555.000

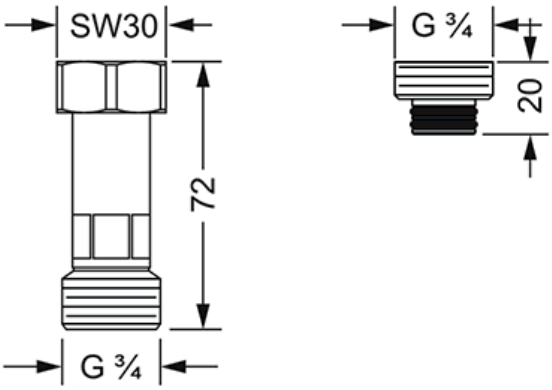

Produktdatenblatt

TURN
649.40.555.000
Unterputz-Einbaukörper ¾“

- zu Fertigmontageset XXX.40.555.xxx
- Kartusche mit Schmutzfangsieben
- für Nass- und Trockenbau geeignet
- ohne Absperrung
- Durchflussmenge 64,2 l/min bei 3 bar

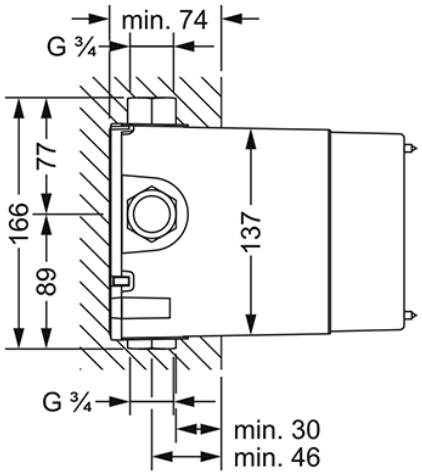

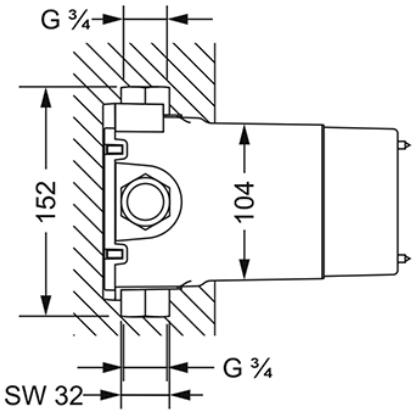

Specification Sheet

TURN
626.40.520.xxx
Unterputz-Thermostat ohne Mengenregulierung, Fertigmontageset ¾“

- ohne Umstellung
- serienbezogener Temperiergriff
- Sicherheitssperre bei 38° C
- Durchflussmenge 41 l/min bei 3 bar

Benötigt:

- **649.40.520.000 |** Unterputz-Einbaukörper ¾“

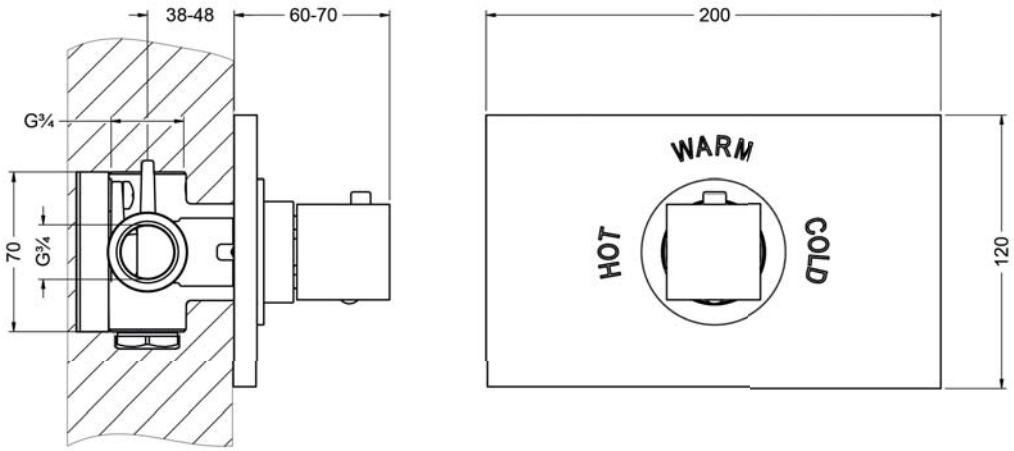

Produktdatenblatt

TURN
649.40.520.000
Unterputz-Einbaukörper ¾“

- zu Fertigmontageset XXX.40.520.xxx
- Kartusche mit Schmutzfangsieben
- für Nass- und Trockenbau geeignet
- ohne Mengenregulierung
- ohne Absperrung
- Durchflussmenge 41 l/min bei 3 bar
- Abschaltung des Thermoelementes bei Kaltwasserverlust und schnelle Reaktionszeit zur Reduzierung von Heiß - und Kält spitzen
- mit Abdeckhaube für Einbau

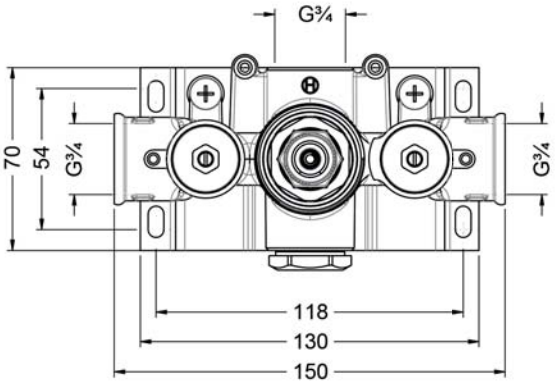

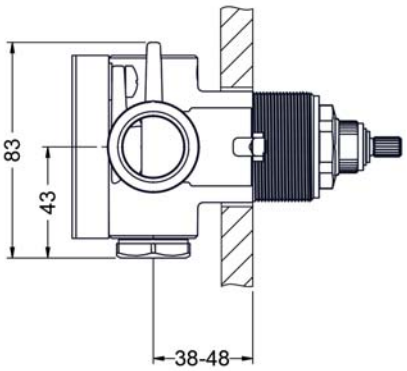

Produktdatenblatt

TURN
623.40.650.xxx
Unterputz 3-Wege Umstellung, Fertigmontageset ½“

- Griff
- Hülse
- Schubrosette
- Durchflussmenge 52 l/min bei 3 bar

Benötigt:

- **649.40.600.000 |** Unterputz 3-Wege Umstellung ½, Einbaukörper

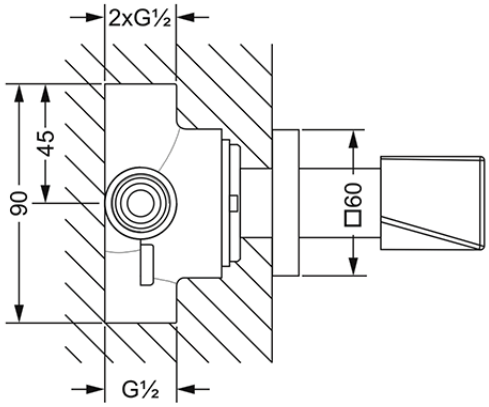

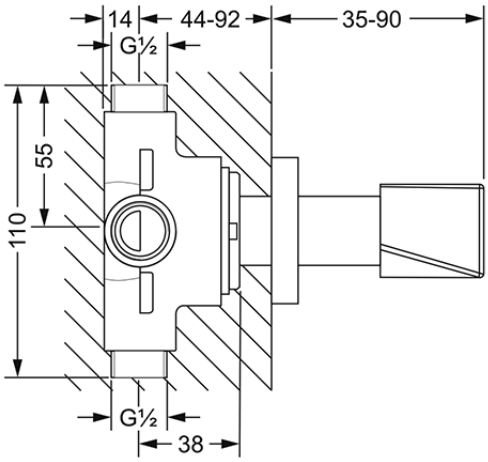

Produktdatenblatt

TURN
649.40.600.000
Unterputz 3-Wege Umstellung ½“ Einbaukörper

- zu Fertigmontageset XXX.40.650.xxx
- Durchflussmenge 52 l/min bei 3 bar

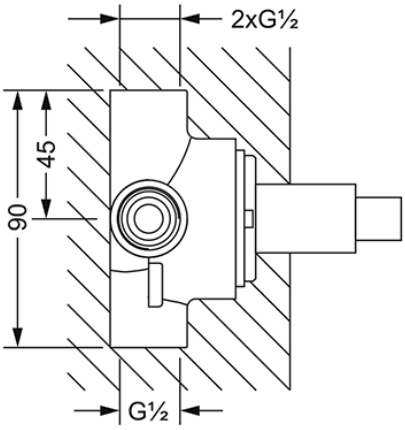

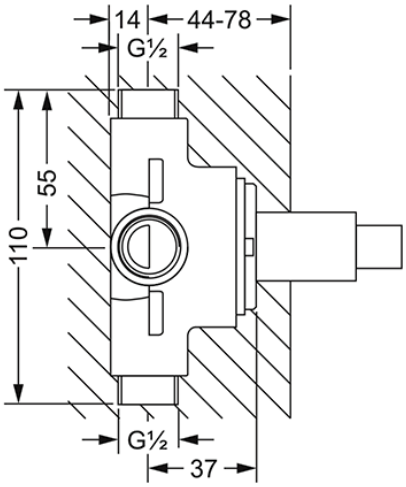

Produktdatenblatt

TURN
623.60.432.xxx
Unterputz-Ventil-Modul, Fertigmontageset

- Griff
- Rosette
- Spindelventil ¾", rechtsschließend mit keramischen Scheiben
- Durchflussmenge ist im Funktionsteil angegeben

Benötigt:

- **649.20.610.000 |** Unterputz-Ventil-Modul,1-fach
- **649.20.620.000 |** Unterputz-Ventil-Modul, 2-fach
- **649.20.630.000 |** Unterputz-Ventil-Modul, 3-fach

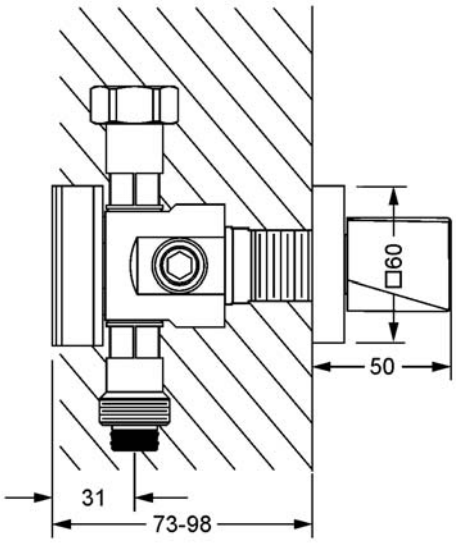

Produktdatenblatt

TURN
649.20.610.000
Unterputz-Ventil-Modul,1-fach

- 2 Abgänge ½", je 1x rechts/links möglich, gleichzeitig benutzbar
- das Modul dient in der Installation als Wasserabgang und kann um die gewünschte Anzahl von Ventilen erweitert werden
- das Modul wird mit Halterungen für die Wandbefestigung geliefert
- Durchflussmenge mit ½" Thermostat ø 27,6 l/min bei 3 bar
- Durchflussmenge mit ¾" Thermostat ø 39,2 l/min bei 3 bar

Für den Anschluss an den Unterputzteil des Thermostats wird Benötigt:

- **649.20.612.000 |** Adapter ½" oder
- **649.20.634.000 |** Adapter ¾"

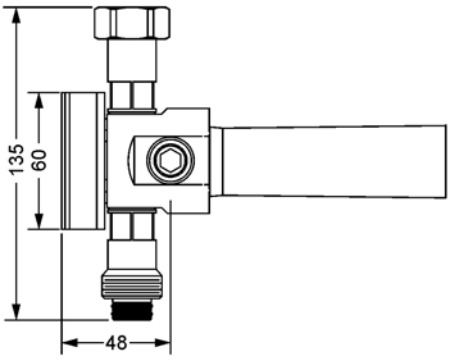

Produktdatenblatt

TURN
649.20.620.000
Unterputz-Ventil-Modul, 2-fach

- 4 Abgänge ½", je 2x rechts/links möglich, gleichzeitig benutzbar
- im Verbund maßgenaue Montage
- das Modul dient in der Installation als Wasserabgang und kann um die gewünschte Anzahl von Ventilen erweitert werden
- das Modul wird mit Halterungen für die Wandbefestigung geliefert
- Durchflussmenge mit ½" Thermostat ø 32,6 l/min bei 3 bar
- Durchflussmenge mit ¾" Thermostat ø 52,7 l/min bei 3 bar

Für den Anschluss an den Unterputzteil des Thermostats wird Benötigt:

- **649.20.612.000 |** Adapter ½" oder
- **649.20.634.000 |** Adapter ¾"

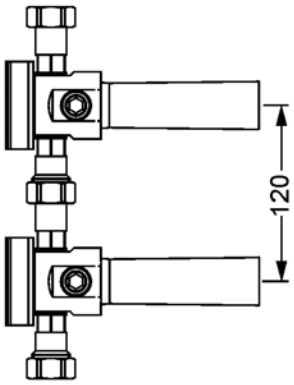

Produktdatenblatt

TURN
649.20.630.000
Unterputz-Ventil-Modul, 3-fach

- 6 Abgänge ½“, je 3x rechts/links möglich, gleichzeitig benutzbar
- im Verbund maßgenauen Montage
- das Modul dient in der Installation als Wasserabgang und kann um die gewünschte Anzahl von Ventilen erweitert werden
- das Modul wird mit Halterungen für die Wandbefestigung geliefert
- Durchflussmenge mit ½“ Thermostat ø 33 l/min bei 3 bar
- Durchflussmenge mit ¾“ Thermostat ø 55,5 l/min bei 3 bar

Für den Anschluss an den Unterputzteil des Thermostats wird Benötigt:

- **649.20.612.000 |** Adapter ½“ oder
- **649.20.634.000 |** Adapter ¾“

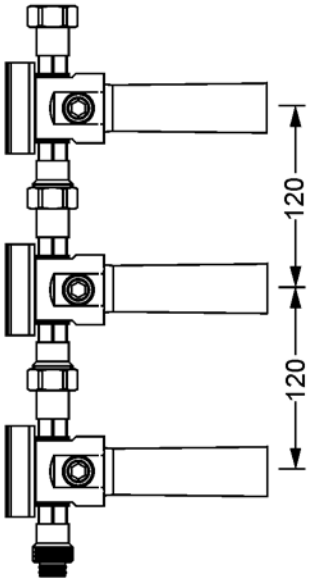

Produktdatenblatt

TURN
623.50.234.xxx
Unterputz-Ventil, Fertigmontageset

- Griff
- Hülse
- Rosette
- Durchflussmenge für ½“ 17 l/min bei 3 bar
- Durchflussmenge für ¾“ 21 l/min bei 3 bar

Benötigt:

- **649.20.350.000 |** Unterputz-Ventil ½“, Einbaukörper, rechtsschließend
- **649.20.355.000 |** Unterputz-Ventil ½“, Einbaukörper, linksschließend
- **649.20.450.000 |** Unterputz-Ventil ¾“, Einbaukörper, rechtsschließend
- **649.20.455.000 |** Unterputz-Ventil ¾“, Einbaukörper, linksschließend

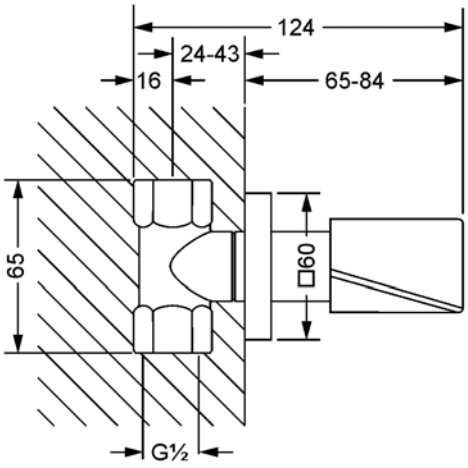

mit Einbaukörper / with concealed body ½”

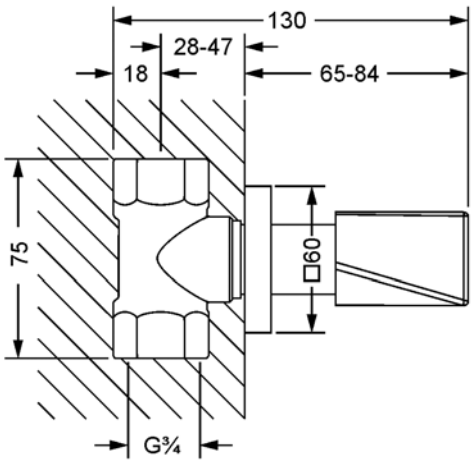

mit Einbaukörper / with concealed body ¾”

Produktdatenblatt

TURN
649.20.350.000
Unterputz-Ventil ½", Einbaukörper

- rechtsschließend
- keramische Scheiben ½"
- Durchflussmenge 17 l/min bei 3 bar

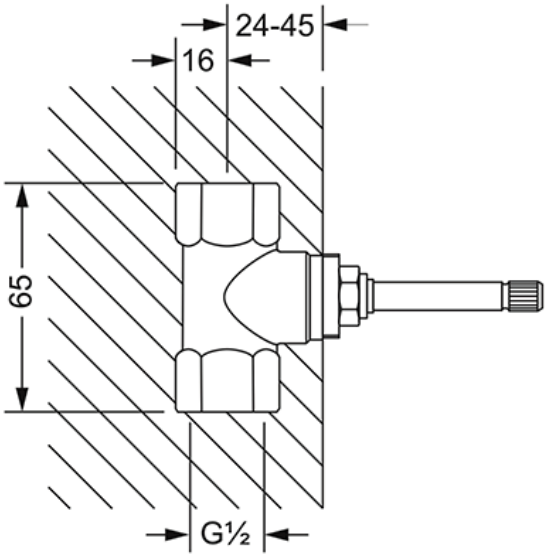

Einbaukörper ½"

Produktdatenblatt

TURN
649.20.355.000
Unterputz-Ventil ½", Einbaukörper

- linksschließend
- keramische Scheiben ½"
- Durchflussmenge 17 l/min bei 3 bar

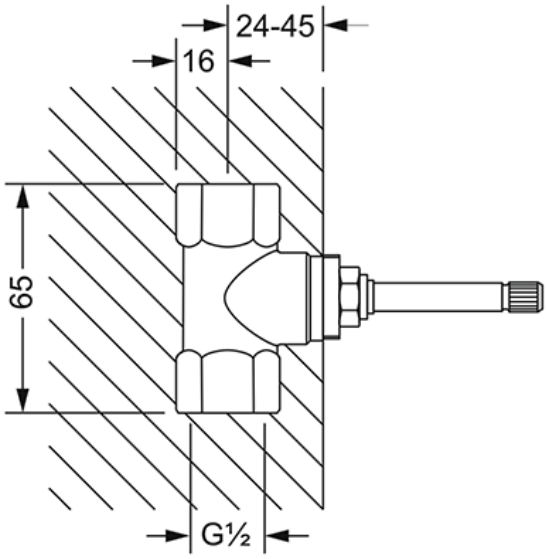

Einbaukörper ½"

Produktdatenblatt

TURN
649.20.450.000
Unterputz-Ventil ¾“, Einbaukörper

- rechtsschließend
- keramische Scheiben ¾“
- Durchflussmenge 21 l/min bei 3 bar

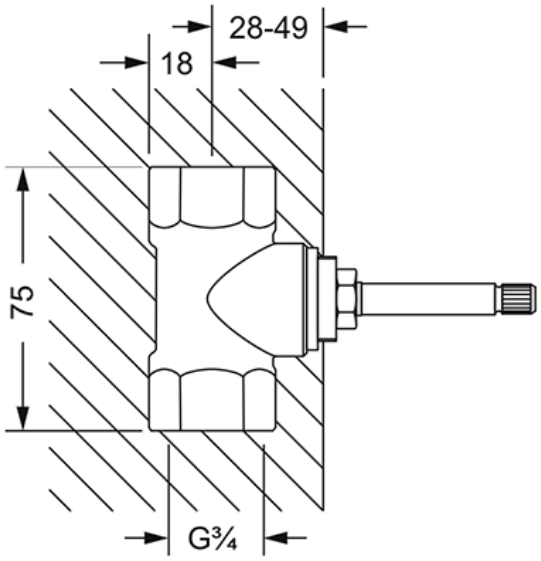

Einbaukörper ¾”

Produktdatenblatt

TURN
649.20.455.000
Unterputz-Ventil ¾“, Einbaukörper

- linksschließend
- keramische Scheiben ¾“
- Durchflussmenge 21 l/min bei 3 bar

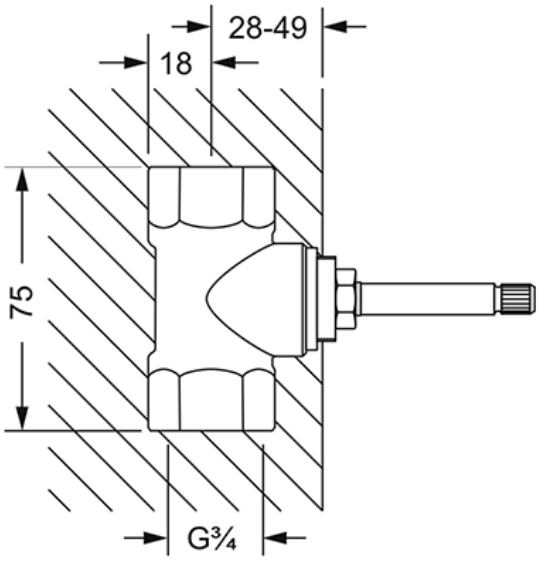

Einbaukörper ¾”

Produktdatenblatt

TURN
626.13.300.xxx
Duschgarnitur, komplett

- Wandmontage
- Wandrohr 760 mm, mit Schieber
- Metall-Handbrause mit Anti-Kalk-System und Rückflussverhinderer
- Durchflussmenge Handbrause 24 l/min bei 3 bar
- Metall-Brauseschlauch 1750 mm, beidseitig mit drehbarem Konus

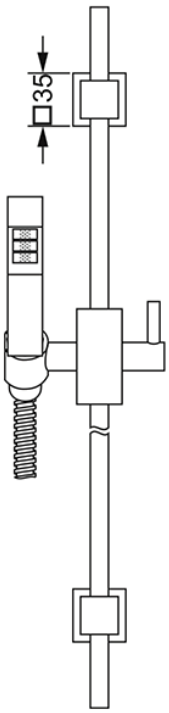

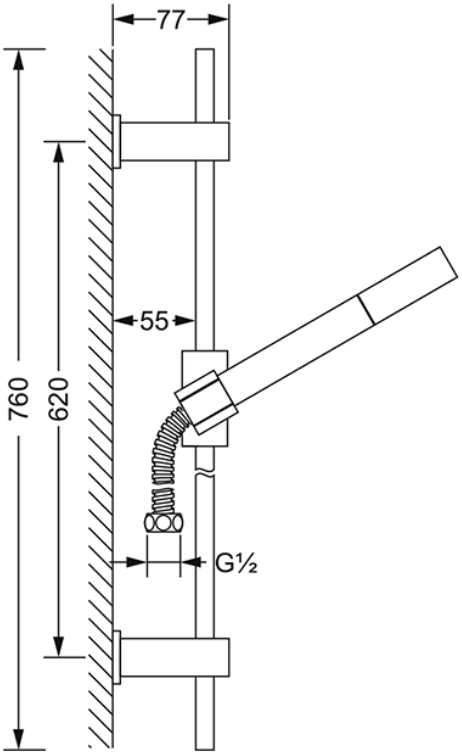

Produktdatenblatt

TURN
626.13.210.xxx
Schlauchbrausegarnitur ½“

- Wandbrausehalter und - anschlussbogen ½“, Schubrosette
- Metall-Handbrause mit Anti-Kalk-System und Rückflussverhinderer
- Durchflussmenge Handbrause 24 l/min bei 3 bar
- Metall-Brauseschlauch 1500 mm, beidseitig mit drehbarem Konus

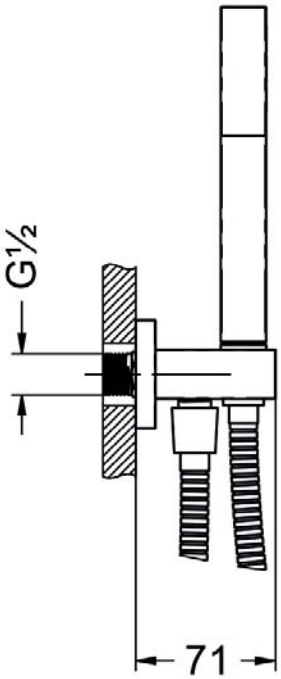

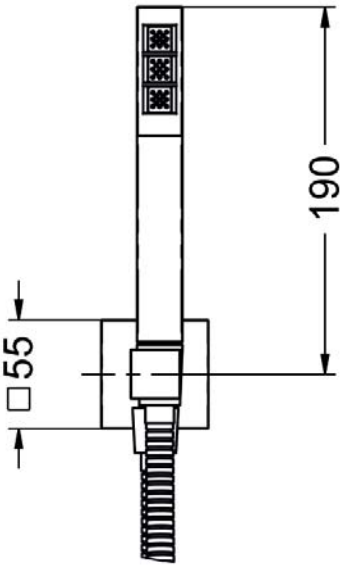

Produktdatenblatt

TURN
626.13.155.xxx
Wandanschlussbogen ohne Haken ½“

- Wandmontage
- Brauseabgang ½“
- mit Rückflussverhinderer, Rosette

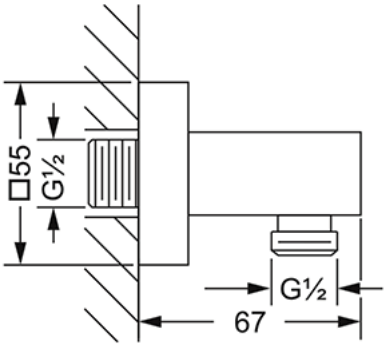

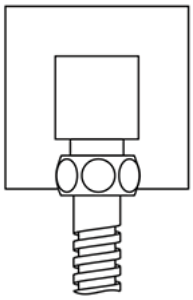

Produktdatenblatt

TURN
649.13.220.xxx
Wand-Brausehalter

- Wandmontage
- Rosette ø 50 mm

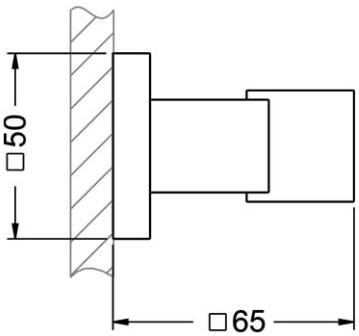

Produktdatenblatt

TURN
626.13.237.xxx
Hygienebrausegarnitur ½“

- Wandbrausehalter und -anschlussbogen ½“, Schubrosette
- Hygienebrause 649.13.334.xxx, komplett aus Metall
- einstrahlig, Bedienung über Druckhebel
- Durchflussmenge mit Wasserbegrenzung 6,9 l/min
- Metall-Brauseschlauch 1250 mm

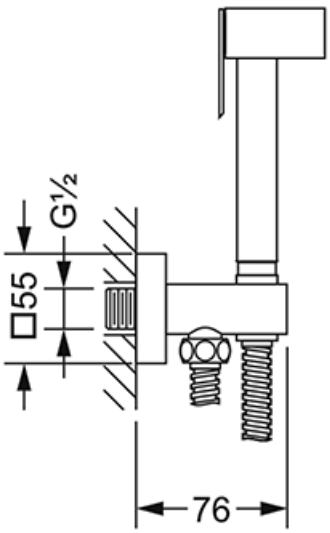

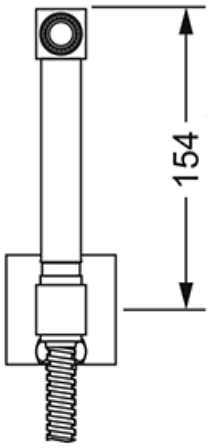

Produktdatenblatt

TURN
623.20.237.xxx
1-Hand Batterie für Hygienebrause, Fertigmontageset ½“

- Griff
- Rosette
- Durchflussmenge 26 l/min bei 3 bar

Benötigt:

- **649.20.237.000 |** Unterputz 1-Hand Batterie ½“, Einbaukörper

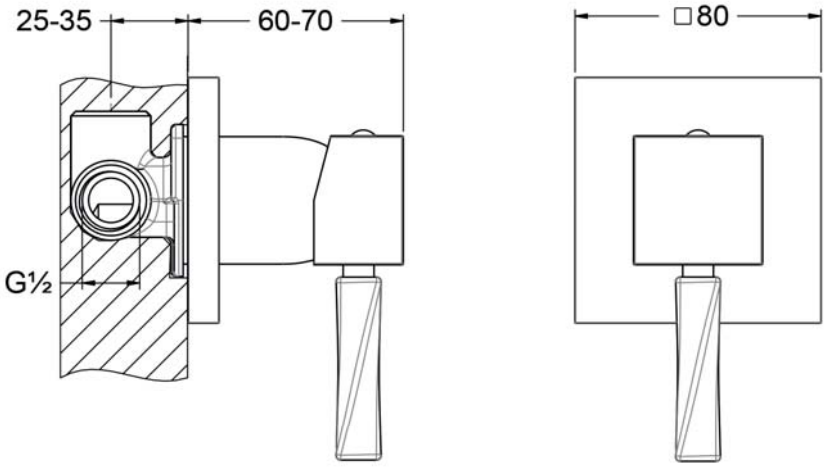

Produktdatenblatt

TURN
649.20.237.000
Unterputz 1-Hand Batterie ½", Einbaukörper

- Kartusche mit keramischen Scheiben ½"
- zu Fertigmontageset XXX.20.237.xxx
- Durchflussmenge 26 l/min bei 3 bar

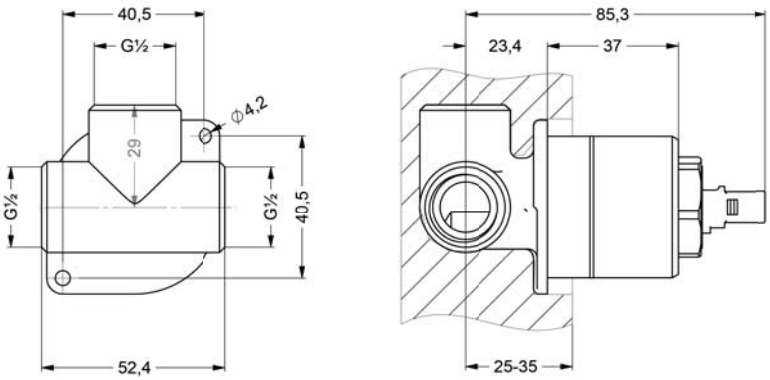

Produktdatenblatt

TURN
649.13.975.xxx
Regenbrause ½“, 300 x 300 mm

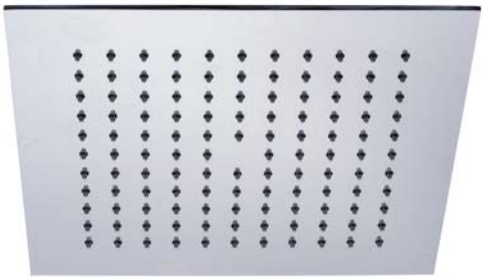

- Ausführung ganz in Metall
- 3 mm ultra flach
- mit Kugelgelenk
- Anti-Kalk-System
- Durchflussmenge 12 l/min bei 3 bar
- ohne Wandarm

Wandarm oder Deckenanbindung bitte separat bestellen.

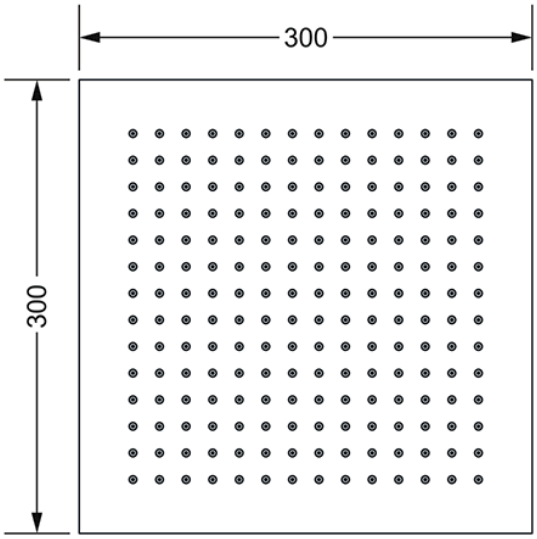

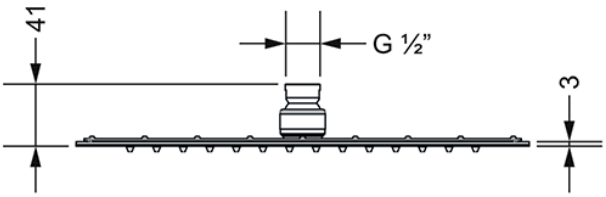

Produktdatenblatt

TURN
649.13.785.xxx
Wandarm ½“

- Wandmontage
- Ausladung 350 mm

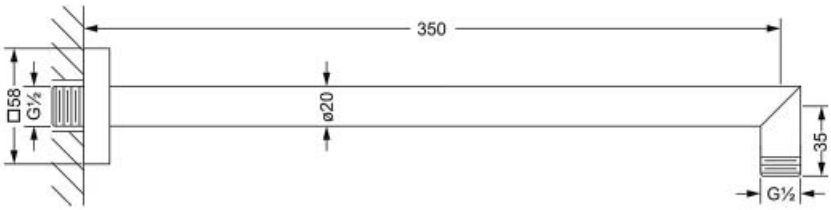

Produktdatenblatt

TURN
649.13.771.xxx
Deckenanbindung ½“

· Länge 150 mm

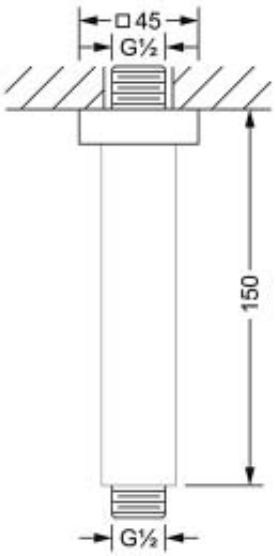

Produktdatenblatt

TURN
649.13.526.xxx
Seitenbrause ½“

- Wandmontage
- Rosette 125 x 125 mm
- Ausführung: Kunststoff
- Brausekopf schwenkbar, 20°
- Anti-Kalk-System
- Durchflussmenge 3,6 l/min bei 3 bar

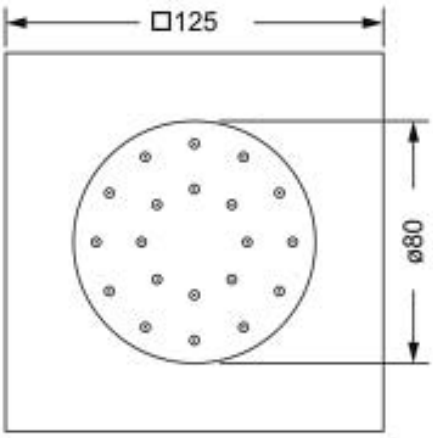

Produktdatenblatt

TURN
649.13.375.xxx
Handbrause ½“

- Ausführung Metall
- Anti-Kalk-System
- Anschluss ½“
- 1-Strahl-Handbrause
- Durchflussmenge 24 l/min bei 3 bar

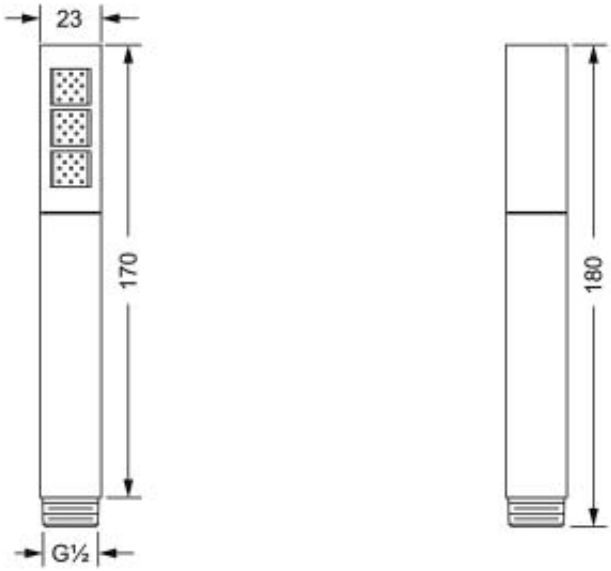

Produktdatenblatt

TURN
623.00.002.xxx
Handtuchhalter

- Wandmodell
- starres Rohr
- einzeln
- ca. 415 mm

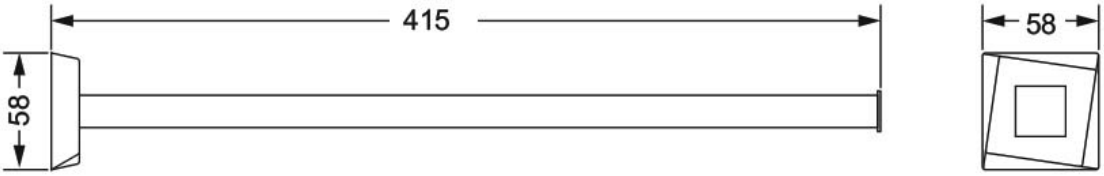

Produktdatenblatt

TURN
623.00.022.xxx
Handtuchhaken

- Wandmodell
- einzeln

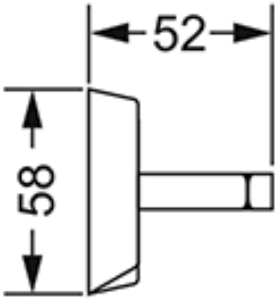

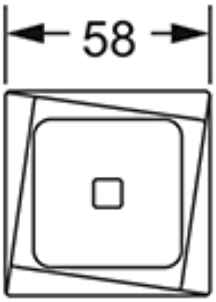

Produktdatenblatt

TURN
623.00.040.xxx
Badetuchhalter

- Wandmodell
- ca. 770 mm

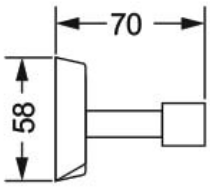

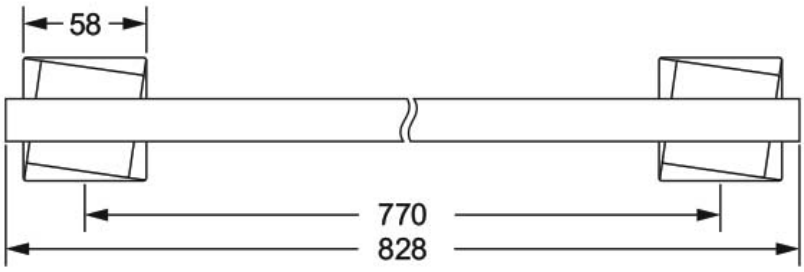

Produktdatenblatt

TURN
623.00.030.xxx
Duschtürgriff

- Wandmodell
- 560 mm

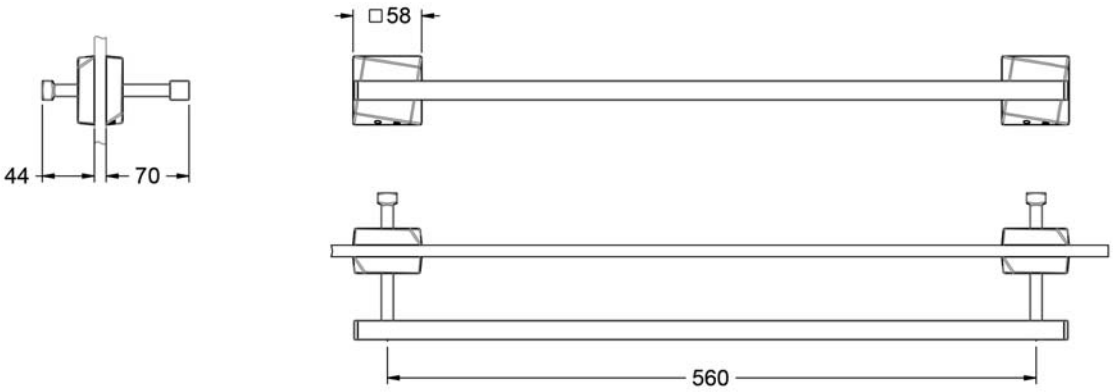

Produktdatenblatt

TURN
623.00.031.xxx
Wannengriff

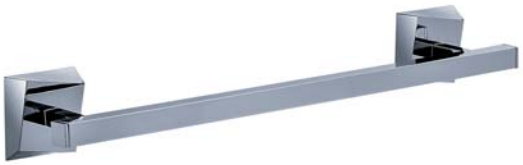

- Wandmodell
- ca. 305 mm

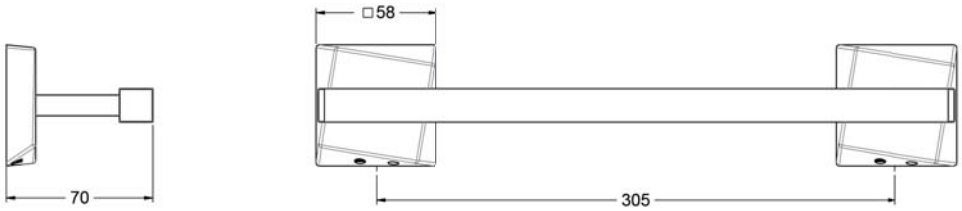

Produktdatenblatt

TURN
623.00.047.xxx
Handtuchring

- Wandmodell
- 220 x 105 mm
- geschlossene Ausführung

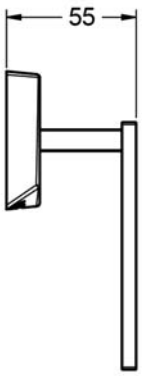

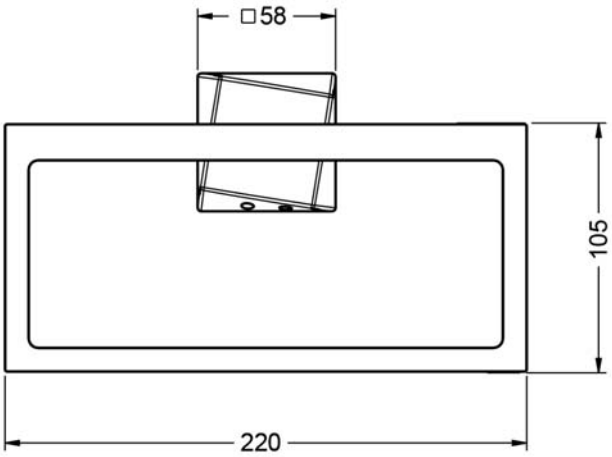

Produktdatenblatt

TURN
634.00.104.xxx
Gästehandtuchkorb, eckig

- Wandmodell
- oberer Korb für saubere Handtücher
- unterer Korb für benutzte Handtücher
- Korbgröße 260 x 150 x 190 mm

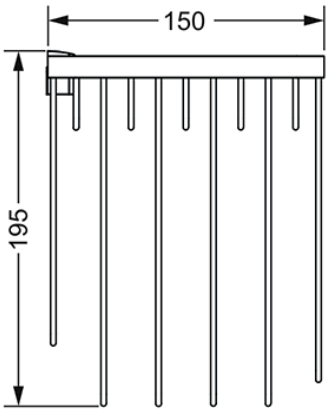

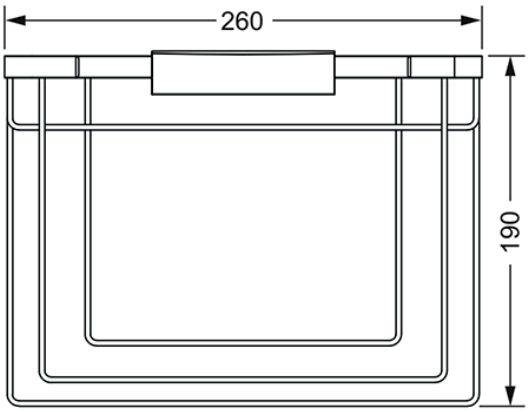

Produktdatenblatt

TURN
634.00.105.xxx
Schwammkorb

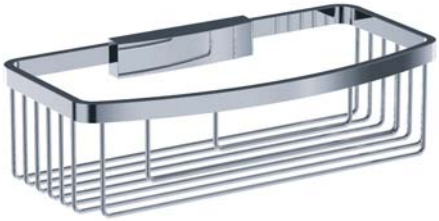

- Wandmodell
- rechteckig
- 260 x 130 mm

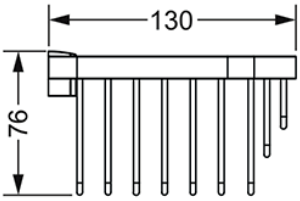

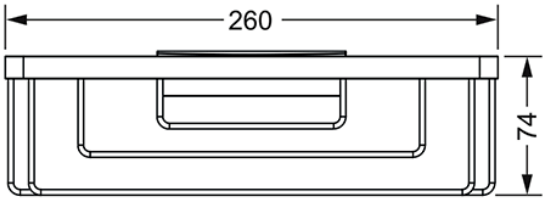

Produktdatenblatt

TURN
634.00.106.xxx
Eckschwammkorb

- Wandmodell
- dreieckig
- 195 x 195 mm

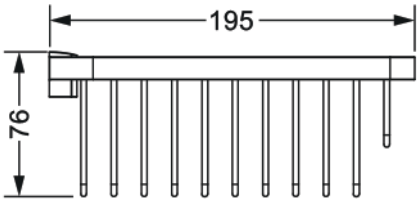

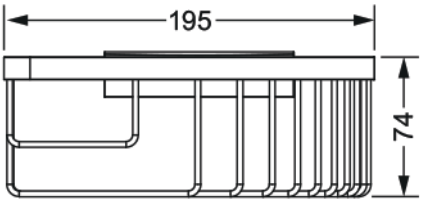

Produktdatenblatt

TURN
623.00.007.xxx
Seifenhalter, komplett

- Wandmodell
- Seifenschale aus klarem Kristallglas
- Ausrichtung nach rechts
- Auf Wunsch ist die Ausrichtung auch nach links möglich

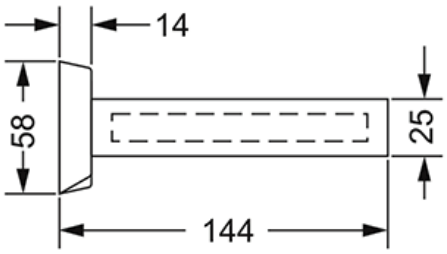

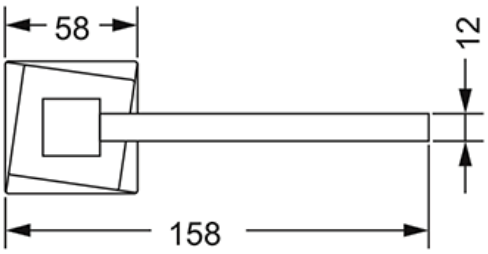

Produktdatenblatt

TURN
627.00.016.xxx
Lotionspender, komplett

- Standmodell
- Ausführung Metall

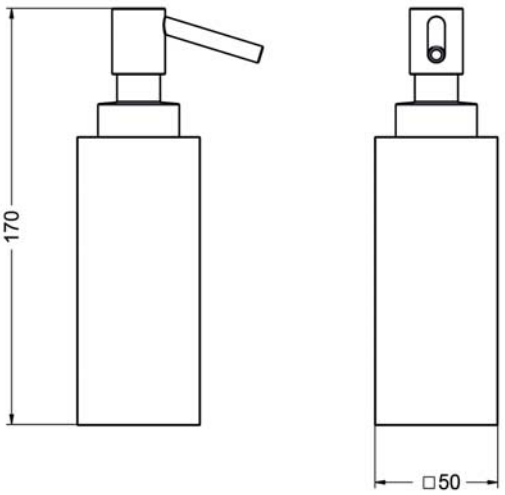

Produktdatenblatt

TURN
623.00.006.xxx
Lotionspender, komplett

- Wandmodell
- Ausführung Metall

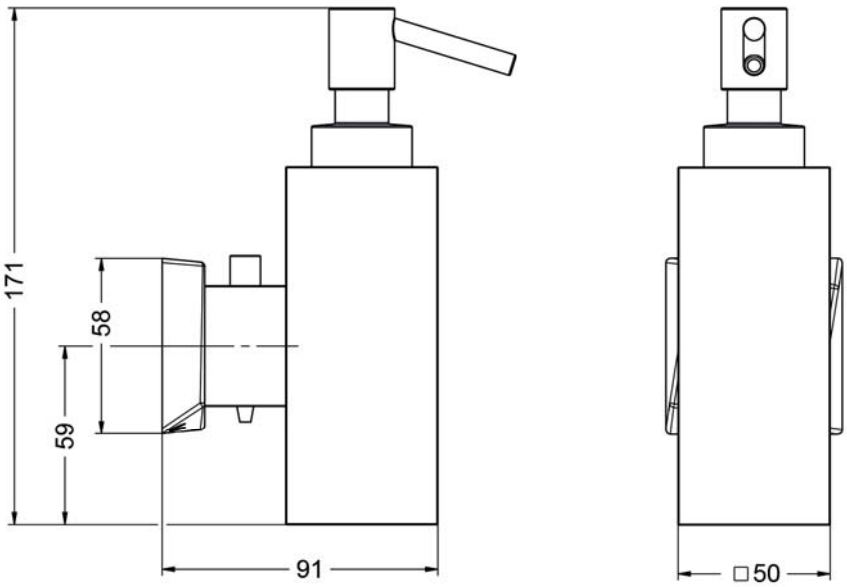

Produktdatenblatt

TURN
623.00.036.xxx
Glashalter, komplett

- Glas aus Kristallglas, seidenmatt
- Ausrichtung nach links
- Auf Wunsch ist die Ausrichtung auch nach rechts möglich

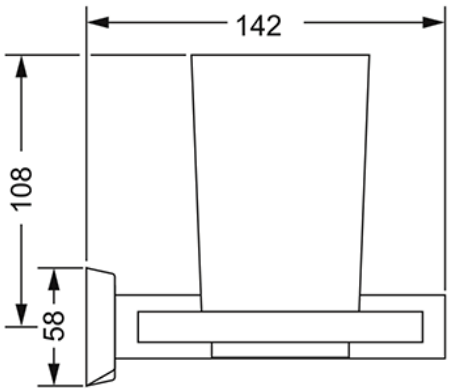

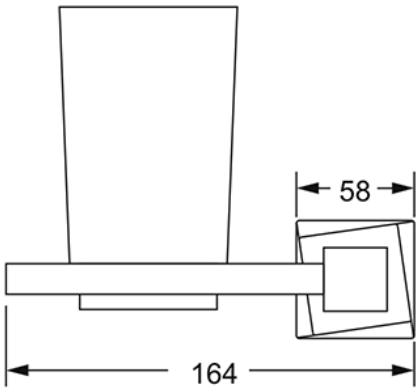

Produktdatenblatt

TURN
623.00.014.xxx
Papierhalter

- Wandmodell
- beweglicher Bügel

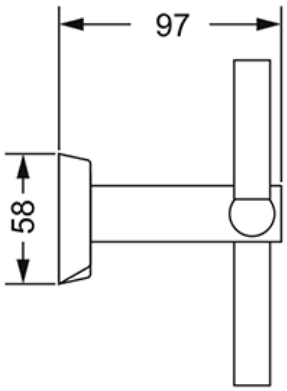

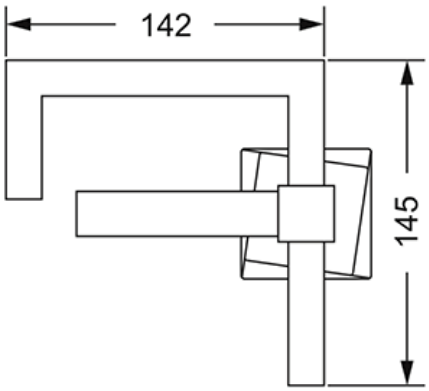

Produktdatenblatt

TURN
632.00.024.xxx
Papierhalter

- Wandmodell
- mit Ablage

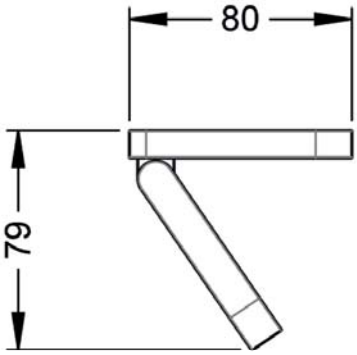

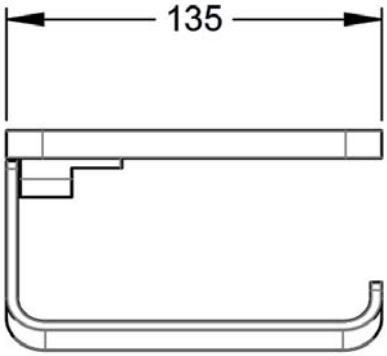

Produktdatenblatt

TURN
623.00.015.xxx
Reserve-Papierhalter

- Wandmodell
- für eine Reservepapierrolle

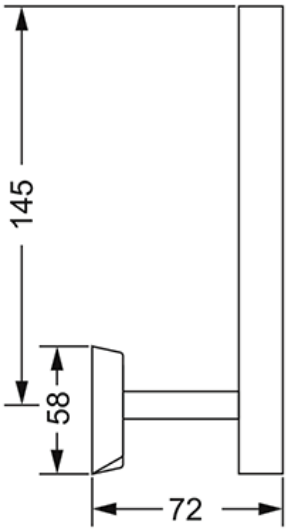

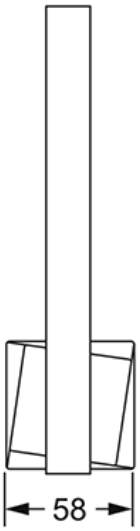

Produktdatenblatt

TURN
623.00.000.xxx
Klosettbürstengarnitur, komplett

- Wandmodell
- Bürstentopf aus Metall

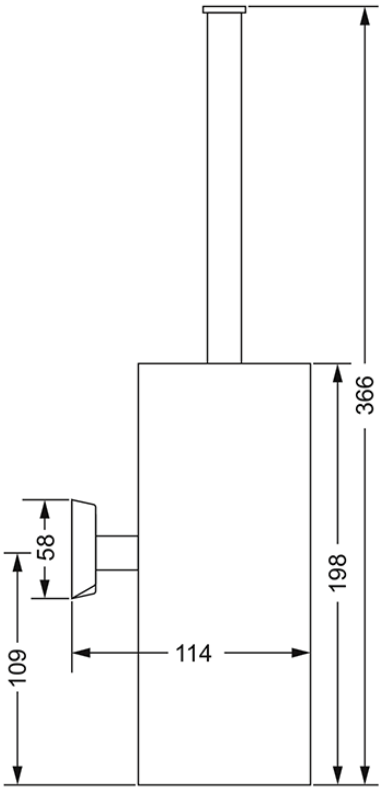

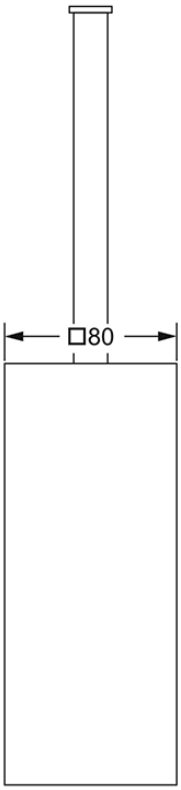

Produktdatenblatt

TURN
627.00.001.xxx
Klosettbürstengarnitur, komplett

- Standmodell
- Bürstentopf aus Metall

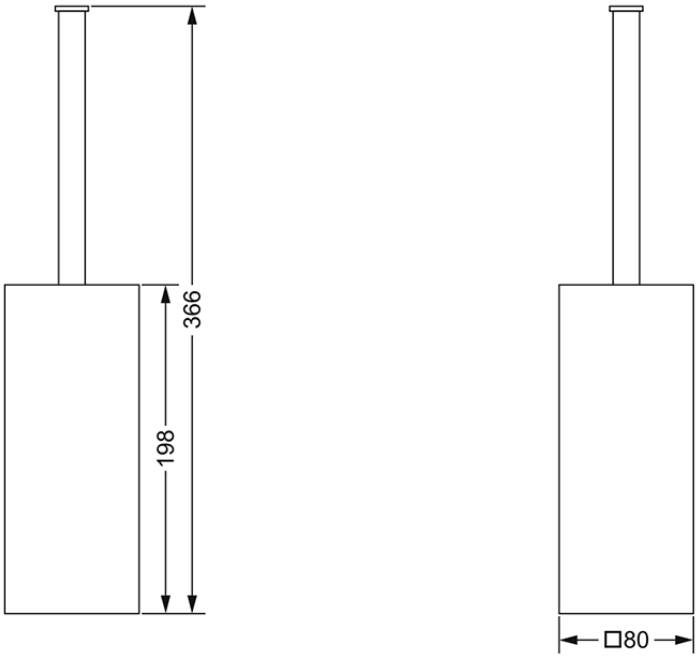

Produktdatenblatt

TURN
649.00.418.xxx
Kosmetikspiegel, beleuchtet
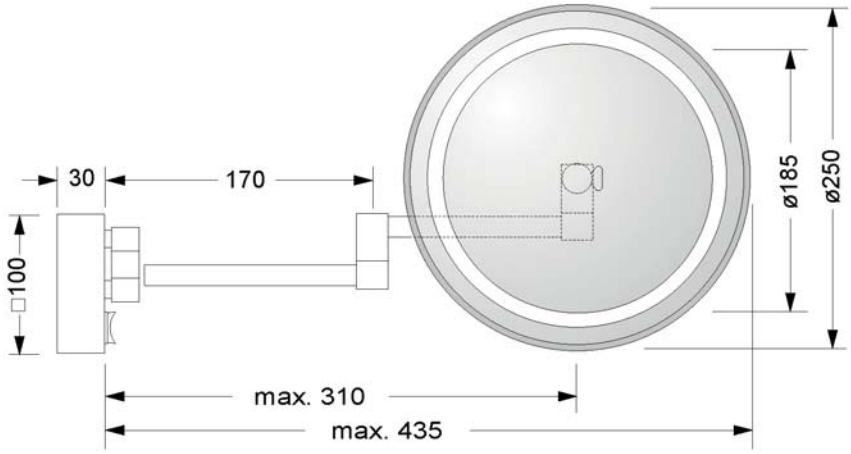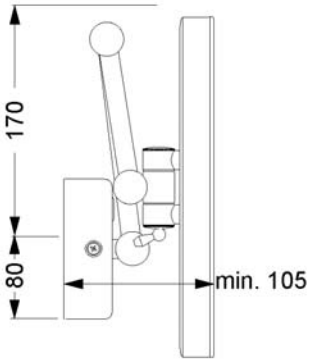
- Wandmodell
- schwenk- und ausziehbar
- 3-fache Vergrößerung
- Direktanschluss
- Spiegeldurchmesser 185 mm
- Rahmendurchmesser 250 mm
- Touch-Steuerung der Hintergrundbeleuchtung